SIA "MAAJA skan"

Reģ. Nr. LV 45403047201
Līgo iela 5, Lubāna, LV-4830
Tālr.:29117661
e – mail: vita.skapare@gmail.com

Pasūtījuma Nr.:	*2.3.35/2018/18*
Pasūtītājs :	*Nīcas novada dome*
Reģistrācijas Nr. :	*90000031531*
Juridiskā adrese:	*Bārtas iela 6, Nīca, Nīcas novads, LV-3473*
Objekts:	*Teritorijas labiekārtojums Bernātu dabas parkā, īpašumā "Jūrkāpas"*
Būve:	*Teritorijas labiekārtojums*
Adrese:	*"Jūrkāpas", Nīcas pagasts, Nīcas novads*
Kadastra Nr.:	64780080368
Būves grupa:	*II*
Būves veids:	*Jaunbūve*
Daļas nosaukums:	*Arhitektūras daļa*
Marka:	*GP, TS*
Sējuma Nr.:	***1***
Stadija:	***MBP***

BŪVPROJEKTS MINIMĀLAJĀ SASTĀVĀ

ĢENPLĀNA SADAĻA. TERITORIJAS SADAĻA. IEKĀRTU, KONSTRUKCIJU UN MATERIĀLU KOPSAVILKUMS



22.03.2018

Būvprojekta vadītājs: *Vita Škapare*
sert.nr.10-1256
(vārds, uzvārds, sertifikāta Nr.)

Būvprojekta GP daļas vadītājs: *Indra Ozoliņa*
LAABsert.nr.061-2017
(vārds, uzvārds, sertifikāta Nr.)

Rīga 2018

BŪVPROJEKTA SASTĀVS

Pasūtījuma Nr. *2.3.35/2018/18*
Būvobjekta nosaukums: *Teritorijas labiekārtojums Bernātu dabas parkā, īpašumā "Jūrkāpas"*
Būvobjekta adrese: *"Jūrkāpas", Nīcas pagasts, Nīcas novads*
Stadija: ***Būvprojekts minimālajā sastāvā***

Sējuma Nr.	***Sējuma lapu marka***	***Sējuma nosaukums pēc satura***	***Projekta sadaļas izstrādātājs***	***Piezīmes***
1.	***Arhitektūras daļa***		*SIA „MAAJA skan"*	*Būvvaldē u.c. institūcijās skaņojamā daļa*
	GP.TS	Ģenplāna un teritorijas sadaļa		
	IS	Iekārtu, konstrukciju un materiālu kopsavilkums		

Pasūtījuma Nr. *2.3.35/2018/18*
Būvobjekta nosaukums: *Teritorijas labiekārtojums Bernātu dabas parkā, īpašumā "Jūrkāpas"*
Būvobjekta adrese: *"Jūrkāpas", Nīcas pagasts, Nīcas novads*
Stadija: ***Būvprojekts minimālajā sastāvā***

Nosaukums	***Marka***	***Lapas caurejošais Nr.***
Titullapa		1
Būvprojekta sastāvs		2
Sējuma saturs		3
Īpašuma tiesības apliecinoši dokumenti / Zemes robežu plāns		4-7
Projektēšanas uzdevums		8-9
Arhitektūras daļa / Ģenplāna un teritorijas sadaļa		
Sadaļas titullapa		10
Skaidrojošais apraksts		11-12
Būvprojekta rasējumi		
Vispārīgie rādītāji	GP-01	13
Ģenerālplāns	GP-02	14
Labiekārtojuma plāns. Fragments-1	TS-01	15
Labiekārtojuma plāns. Fragments-2	TS-02	16
Labiekārtojuma elementi. Nr.1.1 Gājēju laipa, platums 1200mm; Nr.1.2 Gājēju laipa, platums 1800mm	TS-03	17
Labiekārtojuma elementi. Nr.2 Skatu platforma	TS-04	18
Labiekārtojuma elementi. Nr.3 Nojume ar malkas novietni	TS-05	19
Labiekārtojuma elementi. Nr.4 Galds ar soliem	TS-06	20
Labiekārtojuma elementi. Nr.5 Sols ar atzveltni	TS-07	21
Labiekārtojuma elementi. Nr.6 Sols ar betona pamatu	TS-08	22
Labiekārtojuma elementi. Nr.7 Ugunskura vieta	TS-09	23
Labiekārtojuma elementi. Nr.8 Atkritumu urna	TS-10	24
Labiekārtojuma elementi. Nr.9 Velostatīvs	TS-11	25
Labiekārtojuma elementi. Nr.10 Norobežojoša barjera	TS-12	26
Labiekārtojuma elementi. Nr.11 Informatīvas virziena norādes zīmes	TS-13	27
Arhitektūras daļa / Iekārtu, konstrukciju un materiālu kopsavilkums		
Sadaļas titullapa		28
Būvdarbu apjomu saraksts		29
Pielikumi		
Sadaļas titullapa		30
SIA „MAAJA skan" komercpinvara		31
Vitas Škapares sertifikāts Nr. 10-1256		32
Indras Ozoliņas sertifikāts Nr. 061-2017		33
Indras Ozoliņas diploms		34

Zemesgrāmatu akts

KOPIJA

LATVIJAS REPUBLIKA
Liepājas rajons
NĪCAS PAGASTA PADOME

1998.gada 20.oktobrī **UZZIŅA** LIEPĀJAS ZEMESGRĀMATU NODAĻAI

Par zemes gabala JŪRASKĀPAS piederību līdz 1940.gada 21.jūlijam.

Saskaņā ar Latvijas Valsts Vēstures ārhīva 05.09.1995.izziņu Nr.2-JP-15363-5 par nekustamā īpašuma piederību , zemes īpašums PĒRKONES PAGASTA MĀJA Liepājas apriņķa Pērkones pagastā līdz 1940.gada 21.jūlijam piederēja Pērkones pagasta valdei, zemes gabala kopplatība 1,6ha.

Saskaņā ar Latvijas Valsts Vēstures arhīva 05.09.1995.izziņu Nr. 2-JP-15363-7 par nekustamā īpašuma piederību , zemes īpašums PĒRKONES PAGASTA NESPĒJNIEKU PATVERSME Liepājas apriņķa Pērkones pagastā līdz 1940.gada 21.jūlijam piederēja Pērkones pagasta valdei, zemes gabala kopplatība 9,0ha.

Saskaņā ar Latvijas Valsts Vēstures arhīva 05.09.1995. izziņu Nr. 2-JP-15363/3 par nekustamā īpašuma piederību , zemes īpašums SKATRES SKOLA Liepājas apriņķa Pērkones pagastā līdz1940.gada 21. jūlijam piederēja Pērkones pagasta pašvaldībai , zemes gabala kopplatība 2,8ha.

Zemes gabali atrodas pašreizējā Nīcas pagasta pašvaldības administratīvajā teritorijā, to kopējā platība 13,4ha. Kadastra Nr .6478-008-0368.

Zemes īpašumi PĒRKONES PAGASTA MĀJA, PĒRKONES PAGASTA NESPĒJNIEKU PATVERSME un SKATRES SKOLA Zemesgrāmatā ierakstāmi uz Nīcas pagasta padomes vārda saskaņā ar likumu"Par valsts un pašvaldību zemes īpašuma tiesībām un to nostiprināšanu Zemesgrāmatā".

Citi zemes lietošanas vai īpašuma tiesību atjaunošanas pieprasījumi uz zemes gabalu pagasta zemes komisijā nav saņemti.

Ar Nīcas pagasta padomes 02.01.1998.lēmumu Nr. 6 bijušajiem zemes īpašumiem PĒRKONES PAGASTA MĀJA, PĒRKONES PAGASTA NESPĒJNIEKU PATVERSME, un SKATRES SKOLA piešķirts nosaukums **JŪRASKĀPAS.**

Zemes gabala JŪRASKĀPAS platība ir 13,46 ha saskaņā ar JŪRASKĀPU zemes robežu plānu mērogā 1:5000.

Uz zemes gabala JŪRASKĀPAS atrodas ēku drupas.

Ar Nīcas pagasta padomes 03.09.1998. lēmumu Nr.104 noteikti īpašuma lietojuma apgrūtinājumi:

- servitūta ceļš 0,08km;
- servitūta ceļš 0,12km;
- servitūta ceļš 0,57km;
- servitūta ceļš 0,40km.

Nīcas pagasta padomes priekšsēdētājs J.Vilsons

LATVIJAS REPUBLIKA Liepājas rajona Nīcas pagasta padome

KOPIJA PAREIZA

Nīcas novada domes sekretāre I.BĒRENA

2018. g. "20." marta

SIA "Liepājas tipogrāfija-1"

KOPIJA

Nostiprinājuma uzraksts

Liepājas zemesgrāmatu nodaļas tiesnesis Inta Pūce 1998.gada 13.novembrī nolēma:

Nekustamam īpašumam

Nīcas pagasts,

Nosaukums: Jūraskāpas

Apzīmējums kadastrā: 6478- 008- 0368

Nīcas pagasta zemesgrāmatā nodalījumā Nr. 467 ir ierakstīti sekojoši panti:

I.daļa 1. iedaļa		
Ieraksta Nr.	Nekustams īpašums, servitūti un reālnastas	Platība, lielums
1.	Zemes gabals ar kadastra numuru 6478- 008- 0368.	13.46 ha

II.daļa 1. iedaļa			
Ieraksta Nr.	Īpašnieks, dzimšanas gads, vieta, personas/nodokļu maksātāja kods, tiesību pamats	Domājamā daļa	Summa, par kādu iegūts īpašums(Ls)
1.	Īpašnieks: NĪCAS PAGASTA PAŠVALDĪBA, nodokļu maksātāja kods 90000031531.	1	
2.	Pamats: 1998. gada 20. oktobra uzziņa par nekustamo īpašumu.		

III.daļa 1. iedaļa		
Ieraksta Nr.	Lietu tiesības, kas apgrūtina nekustamu īpašumu	Platība, lielums
1.	Atzīme - ceļi: 0.08 km, 0.12 km, 0.57 km, 0.4 km .	
2.	Pamats: 1998. gada 20. oktobra uzziņa par nekustamo īpašumu.	

Žurnāla Nr. 5590
Lēmuma datums: 13.11.1998

Kancelejas nodeva Ls 16.10 samaksāta

Zemesgrāmatu nodaļas tiesnesis ***Inta Pūce***

LATVIJAS REPUBLIKAS KURZEMES APGABALTIESA LIEPĀJAS ZEMESGRĀMATU NODAĻA

KOPIJA PAREIZA

LATVIJAS REPUBLIKA NĪCAS NOVADA DOME

Nīcas novada domes sekretāre I.REĶENA

20 18 .g. "20." marts

KOPIJA

LATVIJAS REPUBLIKA

Liepājas raj. Nīcas pag.

Jūraskāpas

Zemes kadastra Nr.: *6478 008 0368*

ZEMES ROBEŽU PLĀNS

Dokumenti, pēc kuriem noteiktas zemes gabala robežas:

"Par valsts un pašvaldību zemes īpašuma tiesībām un to nostiprināšanu zemesgrāmatās" 29/03/1995

Likums

Robežu plāns sastādīts pēc materiāliem, ko sniedzis

VZD Liepājas nodaļas Mērniecības birojs

izpildītiem mērogā *1:5000*

Zemes kopplatība *13.46* ha

Zemes īpašums reģistrēts Liepājas

zemesgrāmatu nodaļas Nīcas pag. zemesgrāmatā

1998. gada 13. novembrī pag. Nr. 467

Zemesgrāmatu nodaļas tiesnesis: *Inta Pūce*

KOPIJA PAREIZA

Nīcas novada domes sekretāre

2018. g. "20." marta

VALSTS ZEMES DIENESTS

Liepājas nodaļa

Nodaļas vadītājs	Dzintra Pļaviņa		02/11/1998

EKSPLIKACIJA

Zemes gabala Nr.	Kopplatība (ha)	TAI SKAITĀ												No LIZ
		Zem ēkām un pagalmiem	Tīrumi un atmatas	Augļu dārzi	Pļavas	Ganības	Meži	Krūmāji	Purvi	Zem ceļiem	Zem ūdeņiem	Tai skaitā: Zem dīķiem	Pārējās zemes	Meliorētās
1	13.46	1.83	-	-	-	5.48	5.92	-	-	0.23	-	-	-	-

Mērogs 1:5000

ZEMES GABALA IZVIETOJUMS

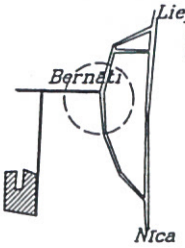

KOPIJA

ROBEŽPUNKTU KOORDINĀTES
LKS-92 TM KOORDINĀŠU SISTĒMĀ

N	X	Y
31	251322.24	313020.49
25	251307.04	313100.51
24	251282.02	313098.13
32	251115.44	313067.28
33	251112.76	313147.80
13	251275.86	313187.29
120	250792.20	312984.24

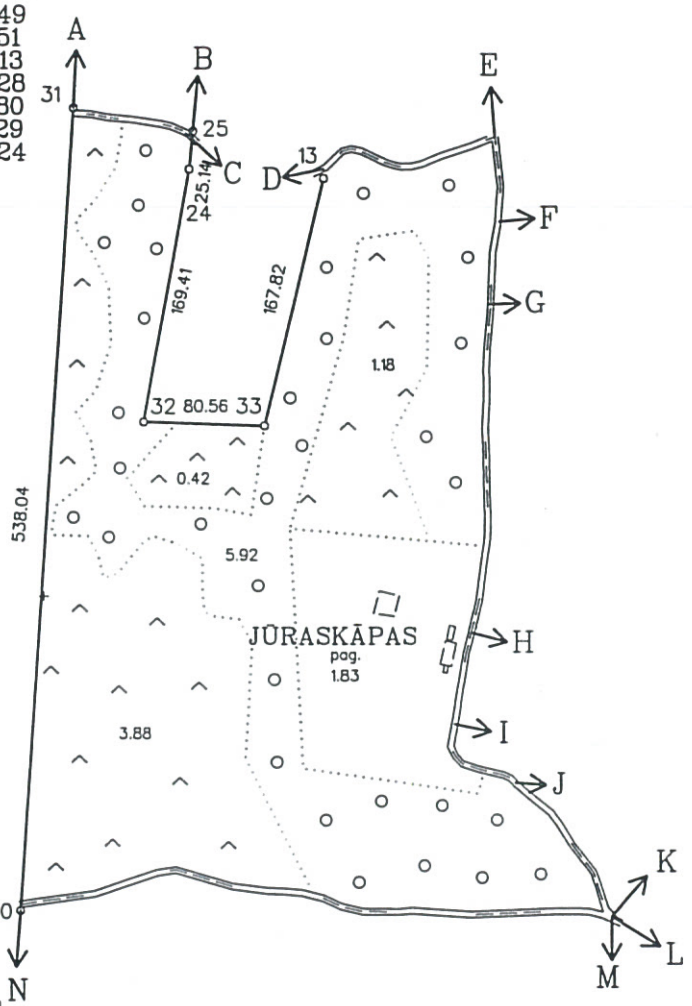

APGRŪTINĀJUMI

1 - servitūta ceļš - 0.08km/0.02ha
2 - servitūta ceļš - 0.12km/0.02ha
3 - servitūta ceļš - 0.57km/0.11ha
4 - servitūta ceļš - 0.40km/0.08ha

ROBEŽU APRAKSTS

No A līdz B - saimniecības Pervititi zeme
No B līdz C - saimniecības Varavīksnes zeme
No C līdz D - saimniecības Stedi zeme
No D līdz E - saimniecības Pervititi zeme
No E līdz F - saimniecības Asarīši zeme
No F līdz G - saimniecības Ezīši zeme
No G līdz H - saimniecības Skujiņas zeme
No H līdz I - saimniecības Tebras zeme
No Ilīdz J - saimniecības Ievlejas zeme
No J līdz K - saimniecības Andreji zeme
No K līdz L - saimniecības Smiltnieki zeme
No L līdz M - saimniecības Mētrāji zeme
No M līdz N - saimniecības Sprancī zeme
No N līdz A - Baltijā jūras tauvas josla

Kontūru fotokartes Nr. 6401
Nr. zemes ierīcības projektā 13/53
Valsts zemes dienesta uzskaites
Nr 1760
1998. gada 26.10.
Reģistrēja V.Tērauda

Mēroga koeficients: 1.000028

VALSTS ZEMES DIENESTS
Liepājas nodaļas mērniecības birojs

Vadītājs	R.Pļaviņš		16.10.98
Mērnieks	A.Kupačs		26.09.98
*Zīmēja	M.Stonis		09.10.98

KOPIJA PAREIZA
Nīcas novada domes sekretāre
2018. g. "20." marta
I.REKEŅA
NĪCAS NOVADA DOME

Pasūtījuma Nr. *2.3.35/2018/18*
Būvobjekta nosaukums: *Teritorijas labiekārtojums Bernātu dabas parkā, īpašumā "Jūrkāpas"*
Būvobjekta adrese: *"Jūrkāpas", Nīcas pagasts, Nīcas novads*
Stadija: ***Būvprojekts minimālajā sastāvā***

Arhitektūras daļa (GP. TS)

Ģenplāna sadaļa. Teritorijas sadaļa.

SKAIDROJOŠAIS APRAKSTS

Pasūtījuma Nr. *2.3.35/2018/18*
Būvobjekta nosaukums: *Teritorijas labiekārtojums Bernātu dabas parkā, īpašumā "Jūrkāpas"*
Būvobjekta adrese: *"Jūrkāpas", Nīcas pagasts, Nīcas novads*
Stadija: ***Būvprojekts minimālajā sastāvā***

Ievads

Saskaņā ar Līgumu un Pasūtītāja sastādītu Projektēšanas uzdevumu un atbilstoši Latvijas Republikas Būvniecības likumam un citiem Latvijas Republikā spēkā esošajiem normatīvajiem aktiem ir izstrādāta būvniecības ieceres dokumentācija. Atpūtas vietu atjaunošana un jaunas labiekārtojuma infrastruktūras izveide Bernātu dabas parkā, lai samazinātu piekrastes apmeklētāju ietekmi uz īpaši aizsargājamiem biotopiem "mežainās piejūras kāpas" un "embrionālās kāpas", veicinātu kopējās teritorijas vērtības pieaugumu, nodrošinātu saudzīgu dabas resursu publiskumu, kā arī izveidotu mūsdienīgu un universāliem dizaina principiem atbilstošu pieeju pie jūras.

Esošā situācija

Projektējamā teritorija atrodas Nīcas novada Bernātos, krasta kāpu zonā. Teritorijā atrodas publiskas nozīmes auto stāvlaukums ar esošiem labiekārtojuma elementiem. Saskaņā ar teritorijas plānojumu zemesgabala ar Kad.Nr.64780080368 lietošanas mērķis ir dabas un apstādījumu teritorija (tūrisma un atpūtas zona).

Esošā situācijas fotofiksācijas





Projekta priekšlikums

Priekšlikumā izstrādāts teritorijas labiekārtojums Nīcas pagasta "Jūrkāpās" (Kad.Nr.64780080368).

Teritorijas ģenerālā plāna un labiekārtojuma risinājums

Projektēšana veikta ~1000m² platībā, paredzot labiekārtojuma elementus – universāla dizaina principiem atbilstošu, apmeklētāju plūsmu virzošu infrastruktūru– gājēju laipu ar kāpnēm (~125m, platums 1.2m) un gājēju laipu ar pandusiem (~420m, platums 1.8m), skatu platformu (laukums ~125m², augstums virs zemes +0.75m), mazās arhitektūras formas

(7soli, 2 galdi, 1 nojume ar malkas novietni, 3 atkritumu urnas, 10 velostatīvi, 3 informatīvas virziena norādes zīmes, 39 norobežojošās barjeras stāvlaukumā).

Vides pieejamība

Risināta visai labiekārtojuma teritorijai, lai nodrošinātu vides pieejamības prasības. Pandusi (pēc iespējas ievērojot proporciju 1:20) ar starplaukumiem, kā arī laipa ar margu no vienas un dēļu apmali no otras puses.

Darba organizācijas apraksts

Darbu organizācija tiek veikta pamatojoties uz šādiem normatīvajiem dokumentiem: Vispārīgie būvnoteikumi (MK noteikumi Nr. 112, 01.04.1997.), Darba aizsardzības prasības, veicot būvdarbus (MK noteikumi Nr. 92, 25.02.2003.). Darbā tiek algoti prasībām atbilstošas kategorijas darbinieki. Darbus objektā uzrauga un kontrolē sertificēts darba vadītājs.

Drošības tehnikas noteikumi, darba aizsardzība un ugunsdrošības pasākumi.

Pēc būvatļaujas saņemšanas tiek norīkots, ar uzņēmuma vadītāja rakstisku rīkojumu, atbildīgais būvdarbu vadītājs par darba aizsardzību, ugunsdrošību un bīstamo iekārtu tehnisko uzraudzību. Atbildīgajai personai ir veikta atbilstoša apmācība darba aizsardzībā, ugunsdrošībā un par bīstamo iekārtu tehnisko uzraudzību licencētā mācību iestādē, un ir apliecinoši dokumenti/apliecības (Latvijas Republikas Ministru kabineta (MK) noteikumu Nr.323 "Noteikumi par apmācību darba aizsardzības jautājumos").

Katrai objekta būvniecībā iesaistītai personai tiek veikta darba aizsardzības ievadinstruktāža, darba aizsardzības instrukcijas darba vietā un ugunsdrošības instrukcija, un darbinieks ar savu parakstu apliecina, īpašā šim nolūkam iekārtotā žurnālā to, ka ir iepazinies ar darba aizsardzības un ugunsdrošības prasībām būvlaukumā.

Darbinieku vajadzībām tiek iekārtotas – ģērbtuves un tualetes, ievērojot Ministru kabineta noteikumu Nr.125 "Darba aizsardzības prasības darba vietās" prasības.

Vides aizsardzība.

Materiāli tiek uzglabāti speciāli šim nolūkam iekārtotās vietās. Atkritumi tiek savākti, uzglabāti speciālos konteineros un regulāri izvesti.

Esošo stādījumu aizsardzība.

Objekta teritorijā esošo koku stumbri tiek apšūti ar dēļiem 2,5 m augstumā, lai pasargātu tos no būvniecības laikā iespējamiem mehāniskiem bojājumiem. Kā arī jāveic sakņu sistēmas aizsardzība būvtehnikas darbības zonā.

Būvniecības darbi.

Būvniecības darbi vērtējami kā vienkārši atbilstoši paredzētam būvniecības veidam – labiekārtojums.

Būvniecības darbos paredzēts izmantot būvgružu konteineru un mazās mehanizācijas darbarīkus.

Būvprojekta ģenerālplāna daļas vadītāja: I.Ozoliņa

VISPĀRĪGIE RĀDĪTĀJI

SITUĀCIJAS SHĒMA

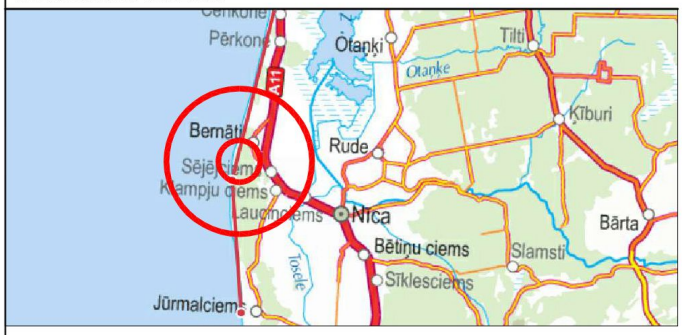

VISPĀRĒJĀ INFORMĀCIJA UN NORĀDĪJUMI

1. TERITORIJAS LABIEKĀRTOJUMS UN LABIEKĀRTOJUMA ELEMENTU UZSTĀDĪŠANA BERNĀTU DABAS PARKĀ. "JŪRASKĀPAS", NĪCAS PAGASTS, NĪCAS NOVADS (KAD.NR.64780080368)
2. BŪVPROJEKTA MINIMĀLAJĀ SASTĀVĀ DOKUMENTĀCIJA IZSTRĀDĀTA PAMATOJOTIES UZ:
   2.1. PROJEKTA PASŪTĪTĀJA - NĪCAS NOVADA DOMES (REĢ.NR.90000031531), IZDOTO PROJEKTĒŠANAS UZDEVUMU,
   2.2. BŪVNIECĪBU REGLAMENTĒJOŠIEM NORMATĪVAJIEM AKTIEM UN TEHNISKAJĀM PRASĪBĀM,
3. VISI IZMĒRI DOTI MILIMETROS (mm), VISAS AUGSTUMA ATZĪMES DOTAS METROS (m).
4. APZĪMĒJUMUS SKATĪT GP DAĻAS LAPĀS.

RASĒJUMU SARAKSTS

Nr.p.k.	NOSAUKUMS	MARKA
1	VISPĀRĪGIE RĀDĪTĀJI	GP-01
2	ĢENERĀLPLĀNS	GP-02
3	LABIEKĀRTOJUMA PLĀNS. FRAGMENTS - 1	TS-01
4	LABIEKĀRTOJUMA PLĀNS. FRAGMENTS - 2	TS-02
5	LABIEKĀRTOJUMA ELEMENTI. Nr.1.1 Gājēju laipa, *platums 1200mm*; Nr.1.2 Gājēju laipa, *platums 1800mm*	TS-03
6	LABIEKĀRTOJUMA ELEMENTI. Nr.2 Skatu platforma	TS-04
7	LABIEKĀRTOJUMA ELEMENTI. Nr.3 Nojume ar malkas novietni	TS-05
8	LABIEKĀRTOJUMA ELEMENTI. Nr.4 Galds ar soliem	TS-06
9	LABIEKĀRTOJUMA ELEMENTI. Nr.5 Sols ar atzveltni	TS-07
10	LABIEKĀRTOJUMA ELEMENTI. Nr.6 Sols ar betona pamatu	TS-08
11	LABIEKĀRTOJUMA ELEMENTI. Nr.7 Ugunskura vieta	TS-09
12	LABIEKĀRTOJUMA ELEMENTI. Nr.8 Atkritumu urna	TS-10
13	LABIEKĀRTOJUMA ELEMENTI. Nr.9 Velostatīvs	TS-11
14	LABIEKĀRTOJUMA ELEMENTI. Nr.10 Norobežojoša barjera	TS-12
15	LABIEKĀRTOJUMA ELEMENTI. Nr.11 Informatīvas virziena norādes zīmes	TS-13

IZMANTOTO DOKUMENTU UN NORMATĪVU SARAKSTS

APZĪMĒJUMS	NOSAUKUMS
MK NOT. Nr.500	VISPĀRĪGIE BŪVNOTEIKUMI
MK NOT. Nr.253	ATSEVIŠĶU INŽENIERBŪVJU NOTEIKUMI
LBN 202-15	BŪVPROJEKTA SATURS UN NOFORMĒŠANA
NOT. Nr.3	NĪCAS NOVADA SAISTOŠIE NOTEIKUMI
MK NOT. Nr.273	DABAS PARKS "BERNĀTI" INDIVIDUĀLIE AIZSARDZĪBAS UN IZMANTOŠANAS NOTEIKUMI
MK NOT. Nr.415	"ĪPAŠI AIZSARGĀJAMO DABAS TERITORIJU VISPĀRĒJIE AIZSARDZĪBAS UN IZMANTOŠANAS NOTEIKUMI

Būvprojekta vadītāja apliecinājums

Šajā būvprojektā ir iekļautas un izstrādātas visas nepieciešamās daļas atbilstoši būvatļaujā ietvertajiem nosacījumiem.

Būvprojekta vadītājs Vita Škapare
(vārds un uzvārds)

(datums) (paraksts)

Būvprojekta daļas vadītāja apliecinājums

Šī būvprojekta ģenerālplāna daļas risinājumi atbilst Latvijas būvnormatīvu un citu normatīvo aktu, kā arī tehnisko vai īpašo noteikumu prasībām.

Būvprojekta daļas vadītājs Indra Ozoliņa
(vārds un uzvārds)

(datums) (paraksts)

PROJEKTĒTĀJS /
SIA "MAAJA skan"
Jur. adrese: Lubānas nov., Lubāna, Līgo iela 5, LV-4830, Reģ. Nr.: 45403047201

BŪVPROJEKTA VADĪTĀJS / **2018. 03. 22.**
VITA ŠKAPARE

AINAVU ARHITEKTS / **2018. 03. 22.**
INDRA OZOLIŅA

PASŪTĪTĀJS / PASŪTĪJUMA Nr. /
NĪCAS NOVADA DOME **2.3.35/2018/18**
Reģ.Nr. 90000031531
Bārtas iela 6, Nīca, Nīcas pagasts, Nīcas novads, LV-3473

TERITORIJAS LABIEKĀRTOJUMS STADIJA /
BERNĀTU DABAS PARKĀ, ĪPAŠUMĀ JŪRKĀPAS "Jūrkāpas", Nīcas pagasts, Nīcas novads **MBP**

RASĒJUMS / LAPA /
VISPĀRĪGIE RĀDĪTĀJI **GP-01**

FAILS/	ARHĪVA Nr. /	MĒROGS /	DATUMS /
	2.3.35/2018/18		**2018. 03. 22.**

ĢENERĀLPLĀNS

M 1:1000



VISPĀRĪGIE RĀDĪTĀJI

GRUNTSGABALA KADASTRA NUMURS

"Jūraskāpas", Nīcas pagasts, Nīcas novads
Kad.Nr. 64780080368

BŪVES GRUPA

II grupas būve

BŪVES PAREDZĒTAIS/ESOŠAIS LIETOŠANAS VEIDS

Teritorijas labiekārtojums ar atsevišķiem labiekārtojuma elementiem, kas atrodas publiskā ārtelpā.

TEHNISKI-EKONOMISKIE RĀDĪTĀJI

GRUNTSGABALA KOPĒJĀ PLATĪBA	1,34ha
PROJEKTĒTO TAKU UN LAUKUMU PLATĪBA	670m²
LABIEKĀRTOJUMA PLATĪBA GRUNTSGABALĀ	40m²

APZĪMĒJUMI

ZEMES VIENĪBAS ROBEŽAS	
GRUNTSGABALA KADASTRA NUMURS	64780080368
BALTIJAS JŪRAS KRASTA KĀPU AIZSARGJOSLA	
ESOŠS PUBLISKS STĀVLAUKUMS	1
ATPŪTAS VIETA AR LABIEKĀRTOJUMU	2
ATPŪTAS VIETA AR SKATU PLATFORMU	3
PROJEKTĒTĀ GĀJĒJU LAIPA, platums 1200mm	
PROJEKTĒTĀ GĀJĒJU LAIPA, platums 1800mm	
PROJEKTĒTĀ SKATU PLATFORMA	
ESOŠIE KOKAUGI	
LABIEKĀRTOJUMA ELEMENTS (apzīm. no Specifikācijas)	4

ĪPAŠIE NOTEIKUMI

1. PROJEKTĒTĀ TERITORIJA ATRODAS DABAS PARKA "BERNĀTI" ROBEŽĀS.
2. SASKAŅĀ AR NĪCAS NOVADA TERITORIJAS PLĀNOJUMA 2013.-2025.GADAM TERITORIJAS IZMANTOŠANAS UN APBŪVES NOTEIKUMIEM, GRUNTSGABALS ATRODAS DABAS UN APSTĀDĪJUMU TERITORIJĀ (TŪRISMA UN ATPŪTAS ZONA).
3. SASKAŅĀ AR NĪCAS NOVADA TERITORIJAS PLĀNOJUMA 2013.-2025.GADAM TERITORIJAS IZMANTOŠANAS UN APBŪVES NOTEIKUMIEM, GRUNTSGABALS DAĻĒJI ATRODAS BALTIJAS JŪRAS PIEKRASTES KRASTA EROZIJAS RISKA ZONĀ.
3. SASKAŅĀ AR NĪCAS NOVADA TERITORIJAS PLĀNOJUMA 2013.-2025.GADAM TERITORIJAS IZMANTOŠANAS UN APBŪVES NOTEIKUMIEM, GRUNTSGABALS DAĻĒJI ATRODAS BALTIJAS JŪRAS UN RĪGAS JŪRAS LĪČA KRASTA KĀPU AIZSARGJOSLĀ.

VISPĀRĒJIE NORĀDĪJUMI

1. VISI IZMĒRI DOTI MILIMETROS (mm), VISAS AUGSTUMA ATZĪMES DOTAS METROS (m).
2. VISUS IZMĒRUS PRECIZĒT UZ VIETAS.
3. JEBKURAS IZMAIŅAS VAI ATKĀPES NO PROJEKTA SASKAŅOJAMAS AR PROJEKTĒTĀJU PIRMS TO REALIZĀCIJAS DABĀ.

LABIEKĀRTOJUMA ELEMENTU SPECIFIKĀCIJA

Nr.p.k.	APZĪM.	NOSAUKUMS	APJOMS	PIEZĪMES
1.1		GĀJĒJU LAIPA, platums 1200mm	125m²	Skat. Labiekārtojuma elementa rasējumu, lapa TS-03
1.2		GĀJĒJU LAIPA, platums 1800mm	420m²	Skat. Labiekārtojuma elementa rasējumu, lapa TS-03
2		SKATU PLATFORMA	125m²	Skat. Labiekārtojuma elementa rasējumu, lapa TS-04
3		NOJUME AR MALKAS NOVIETNI	1. gab.	Skat. Labiekārtojuma elementa rasējumu, lapa TS-05
4		GALDS AR SOLIEM	2. gab.	Skat. Labiekārtojuma elementa rasējumu, lapa TS-06
5		SOLS AR ATZVELTNI	2. gab.	Skat. Labiekārtojuma elementa rasējumu, lapa TS-07
6		SOLS AR BETONA PAMATU	1. gab.	Skat. Labiekārtojuma elementa rasējumu, lapa TS-08
7		UGUNSKURA VIETA	2. gab.	Skat. Labiekārtojuma elementa rasējumu, lapa TS-09
8		ATKRITUMU URNA	3. gab.	Skat. Labiekārtojuma elementa rasējumu, lapa TS-10
9		VELOSTATĪVI	10. gab.	Skat. Labiekārtojuma elementa rasējumu, lapa TS-11
10		NOROBEŽOJOŠA BARJERA	39. gab.	Skat. Labiekārtojuma elementa rasējumu, lapa TS-12
11		NORĀDES ZĪMES	3. gab.	Skat. Labiekārtojuma elementa rasējumu, lapa TS-13

Būvprojekta vadītāja apliecinājums

Šajā būvprojektā ir iekļautas un izstrādātas visas nepieciešamās daļas atbilstoši būvatļaujā ietvertajiem nosacījumiem.

Būvprojekta vadītājs Vita Škapare
(vārds un uzvārds)

(datums) (paraksts)

Būvprojekta daļas vadītāja apliecinājums

Šī būvprojekta ģenerālplāna daļas risinājumi atbilst Latvijas būvnormatīvu un citu normatīvo aktu, kā arī tehnisko vai īpašo noteikumu prasībām.

Būvprojekta daļas vadītājs Indra Ozoliņa
(vārds un uzvārds)

(datums) (paraksts)

Pasūtītājs
(vārds un uzvārds)

(datums) (paraksts)

PROJEKTĒTĀJS /
SIA "MAAJA skan"
Jur. adrese: Lubānas nov., Lubāna, Līgo iela 5, LV-4830, Reģ. Nr.: 45403047201

BŪVPROJEKTA VADĪTĀJS /
VITA ŠKAPARE **2018. 03. 22.**

AINAVU ARHITEKTS /
INDRA OZOLIŅA **2018. 03. 22.**

PASŪTĪTĀJS / PASŪTĪJUMA Nr. /
NĪCAS NOVADA DOME **2.3.35/2018/18**
Reģ.Nr. 90000031531
Bārtas iela 6, Nīca, Nīcas pagasts, Nīcas novads, LV-3473

TERITORIJAS LABIEKĀRTOJUMS STADIJA /
BERNĀTU DABAS PARKĀ, ĪPAŠUMĀ JŪRKĀPAS
"Jūrkāpas", Nīcas pagasts, Nīcas novads **MBP**

RASĒJUMS / LAPA /
ĢENERĀLPLĀNS **GP-02**

FAILS/	ARHĪVA Nr. /	MĒROGS /	DATUMS /
	2.3.35/2018/18	**1/1000**	**2018. 03. 22.**

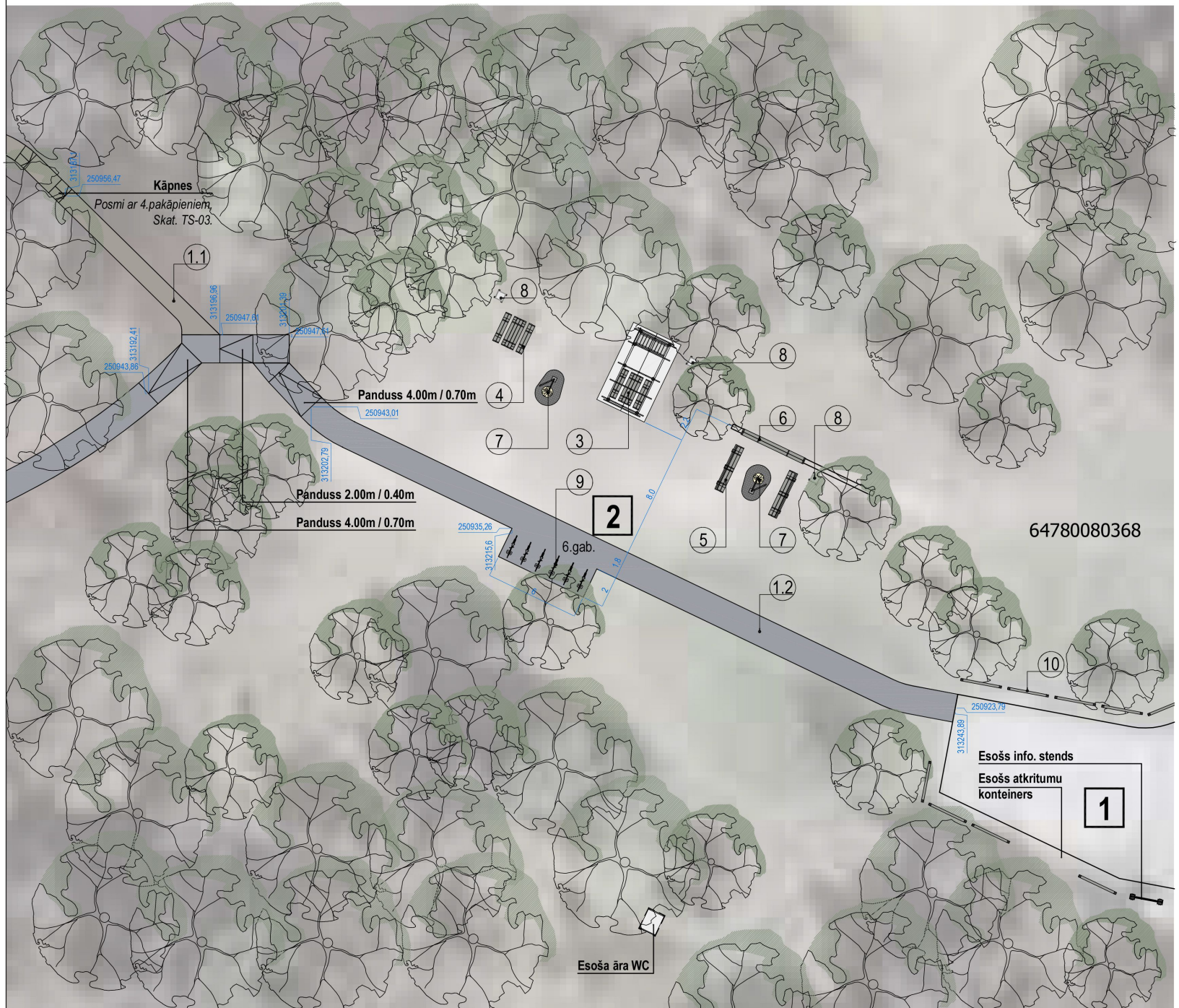

LABIEKĀRTOJUMA PLĀNS FRAGMENTS-1

M 1:250

APZĪMĒJUMI

ZEMES VIENĪBAS ROBEŽAS	
GRUNTSGABALA KADASTRA NUMURS	64780080368
BALTIJAS JŪRAS KRASTA KĀPU AIZSARGJOSLA	
ESOŠS PUBLISKS STĀVLAUKUMS	1
ATPŪTAS VIETA AR LABIEKĀRTOJUMU	2
ATPŪTAS VIETA AR SKATU PLATFORMU	3
PROJEKTĒTĀ GĀJĒJU LAIPA, platums 1200mm	
PROJEKTĒTĀ GĀJĒJU LAIPA, platums 1800mm	
PROJEKTĒTĀ skatu platforma	
ESOŠIE KOKAUGI	
LABIEKĀRTOJUMA ELEMENTS (apzīm. no Specifikācijas)	4

VISPĀRĒJIE NORĀDĪJUMI

1. VISI IZMĒRI DOTI MILIMETROS (mm), VISAS AUGSTUMA ATZĪMES DOTAS METROS (m).
2. VISUS IZMĒRUS PRECIZĒT UZ VIETAS.
3. DOTI PRINCIPIĀLI DETAĻU RASĒJUMI. DETALIZĒTUS MEZGLU RISINĀJUMUS IZSTRĀDĀ LABIEKĀRTOJUMA IERĪKOTĀJS.
4. MATERIĀLUS NOMAINOT AR ANALOGIEM NEDRĪKST PASLIKTINĀT KVALITĀTES UN VIZUĀLOS RĀDĪTĀJUS, JEBKURU NOMAIŅU SASKAŅOT AR GP DAĻAS VADĪTĀJU.
5. VISUS MATERIĀLUS SAKAŅOT AR GP DAĻAS VADĪTĀJU AUTORUZRAUDZĪBAS KĀRTĪBĀ.
6. PAR IZSTRĀDĀJUMA DROŠĪBU EKSPLUATĀCIJĀ ATBILDĪGS IZGATAVOTĀJS.
7. VISUS MĒRUS UN AUGSTUMA ATZĪMES NOTEIKT DARBA GAITĀ PIRMS PAMATU IEVIETOŠANAS.
8. FRAGMENTOS PARĀDĪTS LAIPAS RISINĀJUMS AR UN BEZ MARGAS. LAIPAS KONSTRUKTĪVAIS PAMATU SOLIS UN SIJU GARUMI PRECIZĒJAMI DARBA GAITĀ PIE NOSACĪJUMA, KA PAMATI 180x180mm AR MAX SOLI STARP PAMATU ASĪM IR 3000mm.
9. **LAIPAS PRINCIPIĀLO GRIEZUMU AR PANDUSU RISINĀJUMIEM, PRECIZĒT BŪVPROJEKTA IETVAROS !!!**
9. **SKATU PLATFORMAS PRINCIPIĀLO GRIEZUMU AR PANDUSU RISINĀJUMIEM, PRECIZĒT BŪVPROJEKTA IETVAROS !!!**
10. VISUS LAIPU PAMATU DZIĻUMUS, PIRMS MATERIĀLU PASŪTĪŠANAS, PRECIZĒT VECOT KONTROLRAKUMUS GRUNTS IZPĒTEI.

PROJEKTĒTĀJS /
SIA "MAAJA skan"
Jur. adrese: Lubānas nov., Lubāna, Līgo iela 5, LV-4830, Reģ. Nr.: 45403047201

BŪVPROJEKTA VADĪTĀJS /
VITA ŠKAPARE **2018. 03. 22.**

AINAVU ARHITEKTS /
INDRA OZOLIŅA **2018. 03. 22.**

PASŪTĪTĀJS / PASŪTĪJUMA Nr. /

NĪCAS NOVADA DOME **2.3.35/2018/18**
Reģ.Nr. 90000031531
Bārtas iela 6, Nīca, Nīcas pagasts, Nīcas novads, LV-3473

TERITORIJAS LABIEKĀRTOJUMS STADIJA /
BERNĀTU DABAS PARKĀ, ĪPAŠUMĀ JŪRKĀPAS "Jūrkāpas", Nīcas pagasts, Nīcas novads **MBP**

RASĒJUMS / LAPA /

LABIEKĀRTOJUMA PLĀNS. FRAGMENTS - 1 **TS-01**

FAILS/ ARHĪVA Nr. / **2.3.35/2018/18** MĒROGS / **1/250** DATUMS / **2018. 03. 22.**

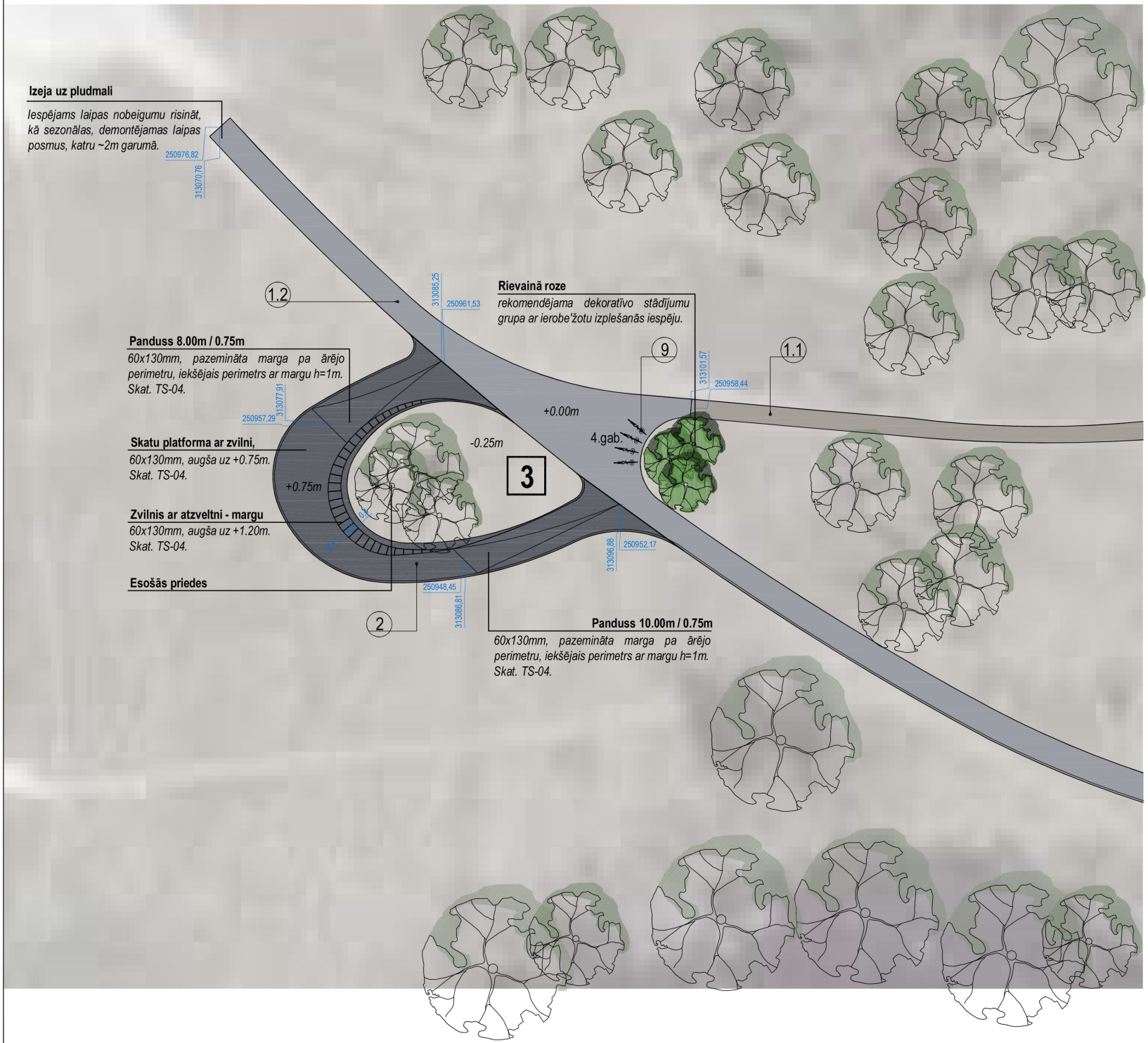

LABIEKĀRTOJUMA PLĀNS FRAGMENTS-2

M 1:250

N

APZĪMĒJUMI

ZEMES VIENĪBAS ROBEŽAS	
GRUNTSGABALA KADASTRA NUMURS	64780080368
BALTIJAS JŪRAS KRASTA KĀPU AIZSARGJOSLA	
ESOŠS PUBLISKS STĀVLAUKUMS	1
ATPŪTAS VIETA AR LABIEKĀRTOJUMU	2
ATPŪTAS VIETA AR SKATU PLATFORMU	3
PROJEKTĒTĀ GĀJĒJU LAIPA, platums 1200mm	
PROJEKTĒTĀ GĀJĒJU LAIPA, platums 1800mm	
PROJEKTĒTĀ skatu platforma	
ESOŠIE KOKAUGI	
LABIEKĀRTOJUMA ELEMENTS (apzīm. no Specifikācijas)	4

VISPĀRĒJIE NORĀDĪJUMI

1. VISI IZMĒRI DOTI MILIMETROS (mm), VISAS AUGSTUMA ATZĪMES DOTAS METROS (m).
2. VISUS IZMĒRUS PRECIZĒT UZ VIETAS.
3. DOTI PRINCIPIĀLI DETAĻU RASĒJUMI. DETALIZĒTUS MEZGLU RISINĀJUMUS IZSTRĀDĀ LABIEKĀRTOJUMA IERĪKOTĀJS.
4. MATERIĀLUS NOMAINOT AR ANALOGIEM NEDRĪKST PASLIKTINĀT KVALITĀTES UN VIZUĀLOS RĀDĪTĀJUS, JEBKURU NOMAIŅU SASKAŅOT AR GP DAĻAS VADĪTĀJU.
5. VISUS MATERIĀLUS SAKAŅOT AR GP DAĻAS VADĪTĀJU AUTORUZRAUDZĪBAS KĀRTĪBĀ.
6. PAR IZSTRĀDĀJUMA DROŠĪBU EKSPLUATĀCIJĀ ATBILDĪGS IZGATAVOTĀJS.
7. VISUS MĒRUS UN AUGSTUMA ATZĪMES NOTEIKT DARBA GAITĀ PIRMS PAMATU IEVIETOŠANAS.
8. FRAGMENTOS PARĀDĪTS LAIPAS RISINĀJUMS AR UN BEZ MARGAS. LAIPAS KONSTRUKTĪVAIS PAMATU SOLIS UN SIJU GARUMI PRECIZĒJAMI DARBA GAITĀ PIE NOSACĪJUMA, KA PAMATI 180x180mm AR MAX SOLI STARP PAMATU ASĪM IR 3000mm.
9. **LAIPAS PRINCIPIĀLO GRIEZUMU AR PANDUSU RISINĀJUMIEM, PRECIZĒT BŪVPROJEKTA IETVAROS !!!**
9. **SKATU PLATFORMAS PRINCIPIĀLO GRIEZUMU AR PANDUSU RISINĀJUMIEM, PRECIZĒT BŪVPROJEKTA IETVAROS !!!**
10. VISUS LAIPU PAMATU DZIĻUMUS, PIRMS MATERIĀLU PASŪTĪŠANAS, PRECIZĒT VECOT KONTROLRAKUMUS GRUNTS IZPĒTEI.

PROJEKTĒTĀJS /
SIA "MAAJA skan"
Jur. adrese: Lubānas nov., Lubāna, Līgo iela 5, LV-4830, Reģ. Nr.: 45403047201

BŪVPROJEKTA VADĪTĀJS / **VITA ŠKAPARE** **2018. 03. 22.**

AINAVU ARHITEKTS / **INDRA OZOLIŅA** **2018. 03. 22.**

PASŪTĪTĀJS / PASŪTĪJUMA Nr. /

NĪCAS NOVADA DOME **2.3.35/2018/18**
Reģ.Nr. 90000031531
Bārtas iela 6, Nīca, Nīcas pagasts, Nīcas novads, LV-3473

TERITORIJAS LABIEKĀRTOJUMS STADIJA /

BERNĀTU DABAS PARKĀ, ĪPAŠUMĀ JŪRKĀPAS "Jūrkāpas", Nīcas pagasts, Nīcas novads **MBP**

RASĒJUMS / LAPA /

LABIEKĀRTOJUMA PLĀNS. FRAGMENTS - 2 **TS-02**

FAILS/	ARHĪVA Nr. /	MĒROGS /	DATUMS /
	2.3.35/2018/18	**1/250**	**2018. 03. 22.**

LABIEKĀRTOJUMA ELEMENTI

Nr.1.1 GĀJĒJU LAIPA, *platums 1200mm* - 320m

Nr.1.2 GĀJĒJU LAIPA, *platums 1800mm* - 220m

GĀJĒJU LAIPA, platums 1800mm
GRIEZUMS B-B M 1:25

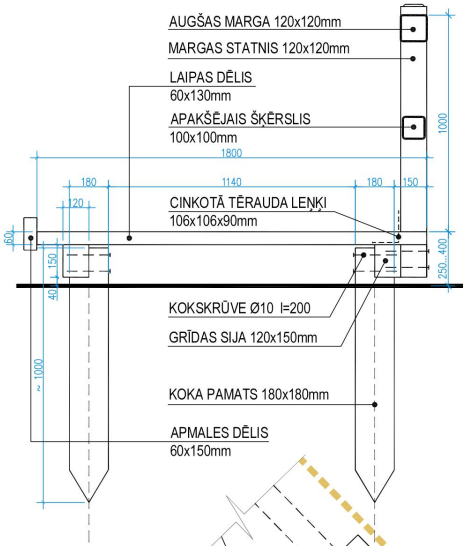

GĀJĒJU LAIPA, platums 1800mm
GRIEZUMS A-A M 1:25

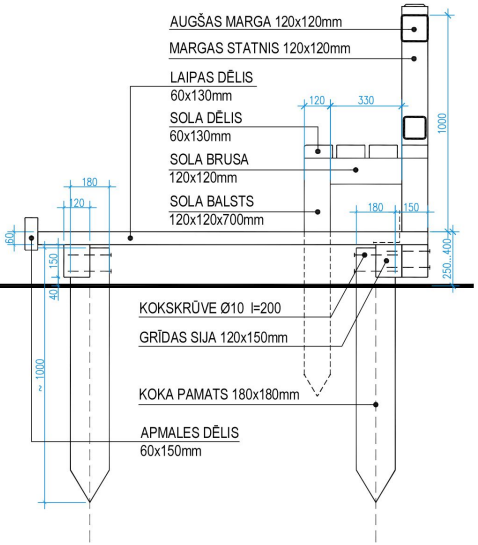

GĀJĒJU LAIPA, platums 1200mm
PAKĀPIENU PRINCIPIĀLAIS GRIEZUMS M 1:25

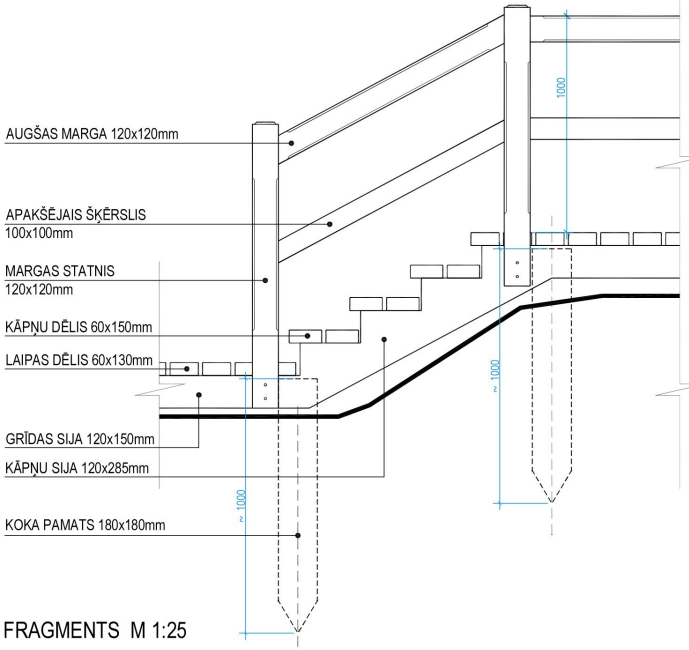

GĀJĒJU LAIPA, platums 1200mm
GRIEZUMS M 1:25

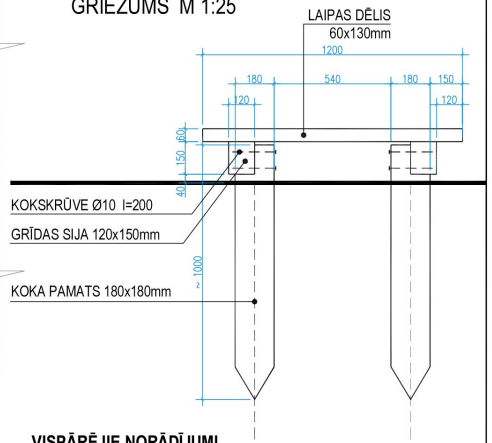

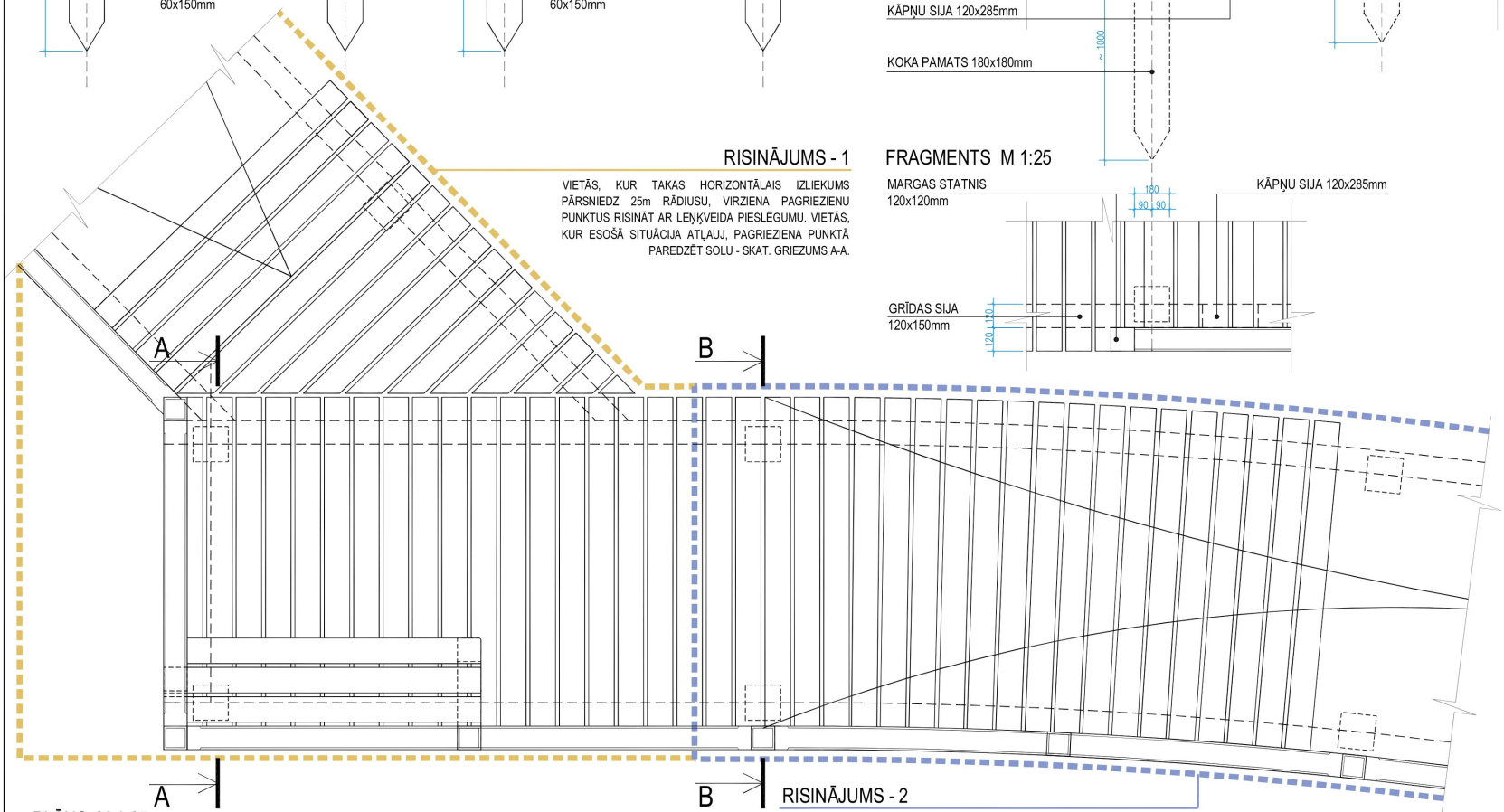

PLĀNS M 1:25
GĀJĒJU LAIPA, platums 1800mm

RISINĀJUMS - 1

VIETĀS, KUR TAKAS HORIZONTĀLAIS IZLIEKUMS PĀRSNIEDZ 25m RĀDIUSU, VIRZIENA PAGRIEZIENU PUNKTUS RISINĀT AR LEŅĶVEIDA PIESLĒGUMU. VIETĀS, KUR ESOŠĀ SITUĀCIJA ATĻAUJ, PAGRIEZIENA PUNKTĀ PAREDZĒT SOLU - SKAT. GRIEZUMS A-A.

FRAGMENTS M 1:25

RISINĀJUMS - 2

VIETĀS, KUR TAKAS HORIZONTĀLAIS IZLIEKUMS NEPĀRSNIEDZ 25m RĀDIUSU, VIRZIENA PAGRIEZIENU PUNKTUS RISINĀT AR LOKVEIDA TAKAS LĪNIJU - SKAT. GRIEZUMS A-A.

VISPĀRĒJIE NORĀDĪJUMI

1. VISI IZMĒRI DOTI MILIMETROS (mm), VISAS AUGSTUMA ATZĪMES DOTAS METROS (m).
2. VISUS IZMĒRUS PRECIZĒT UZ VIETAS.
3. DOTI PRINCIPIĀLI DETAĻU RASĒJUMI. DETALIZĒTUS MEZGLU RISINĀJUMUS IZSTRĀDĀ LABIEKĀRTOJUMA IERĪKOTĀJS.
4. MATERIĀLUS NOMAINOT AR ANALOGIEM NEDRĪKST PASLIKTINĀT KVALITĀTES UN VIZUĀLOS RĀDĪTĀJUS, JEBKURU NOMAIŅU SASKAŅOT AR GP DAĻAS VADĪTĀJU.
5. VISUS MATERIĀLUS SAKAŅOT AR GP DAĻAS VADĪTĀJU AUTORUZRAUDZĪBAS KĀRTĪBĀ.
6. PAR IZSTRĀDĀJUMA DROŠĪBU EKSPLUATĀCIJĀ ATBILDĪGS IZGATAVOTĀJS.
7. VISUS MĒRUS UN AUGSTUMA ATZĪMES NOTEIKT DARBA GAITĀ PIRMS PAMATU IEVIETOŠANAS.
8. FRAGMENTOS PARĀDĪTS LAIPAS RISINĀJUMS AR UN BEZ MARGAS. LAIPAS KONSTRUKTĪVAIS PAMATU SOLIS UN SIJU GARUMI PRECIZĒJAMI DARBA GAITĀ PIE NOSACĪJUMA, KA PAMATI 180x180mm AR MAX SOLI STARP PAMATU ASĪM IR 3000mm.
9. **LAIPAS PRINCIPIĀLO GRIEZUMU AR PANDUSU RISINĀJUMIEM, PRECIZĒT BŪVPROJEKTA IETVAROS !!!**
10. VISUS LAIPU PAMATU DZIĻUMUS, PIRMS MATERIĀLU PASŪTĪŠANAS, PRECIZĒT VECOT KONTROLRAKUMUS GRUNTS IZPĒTEI.

PROJEKTĒTĀJS /
SIA "MAAJA skan"
Jur. adrese: Lubānas nov., Lubāna, Līgo iela 5, LV-4830, Reģ. Nr.: 45403047201

BŪVPROJEKTA VADĪTĀJS / **VITA ŠKAPARE** **2018. 03. 22.**

AINAVU ARHITEKTS / **INDRA OZOLIŅA** **2018. 03. 22.**

PASŪTĪTĀJS / PASŪTĪJUMA Nr. /

NĪCAS NOVADA DOME **2.3.35/2018/18**
Reģ.Nr. 90000031531
Bārtas iela 6, Nīca, Nīcas pagasts, Nīcas novads, LV-3473

TERITORIJAS LABIEKĀRTOJUMS STADIJA /
BERNĀTU DABAS PARKĀ, ĪPAŠUMĀ JŪRKĀPAS
"Jūrkāpas", Nīcas pagasts, Nīcas novads **MBP**

RASĒJUMS / LAPA /
LABIEKĀRTOJUMA ELEMENTI. Nr.1.1 GĀJĒJU LAIPA
Nr.1.2 GĀJĒJU LAIPA **TS-03**

FAILS/	ARHĪVA Nr. /	MĒROGS /	DATUMS /
....	2.3.35/2018/18	1/25	2018. 03. 22.

LABIEKĀRTOJUMA ELEMENTI
Nr.2 SKATU PLATFORMA

SKATU PLATFORMA
PLĀNS M 1:100

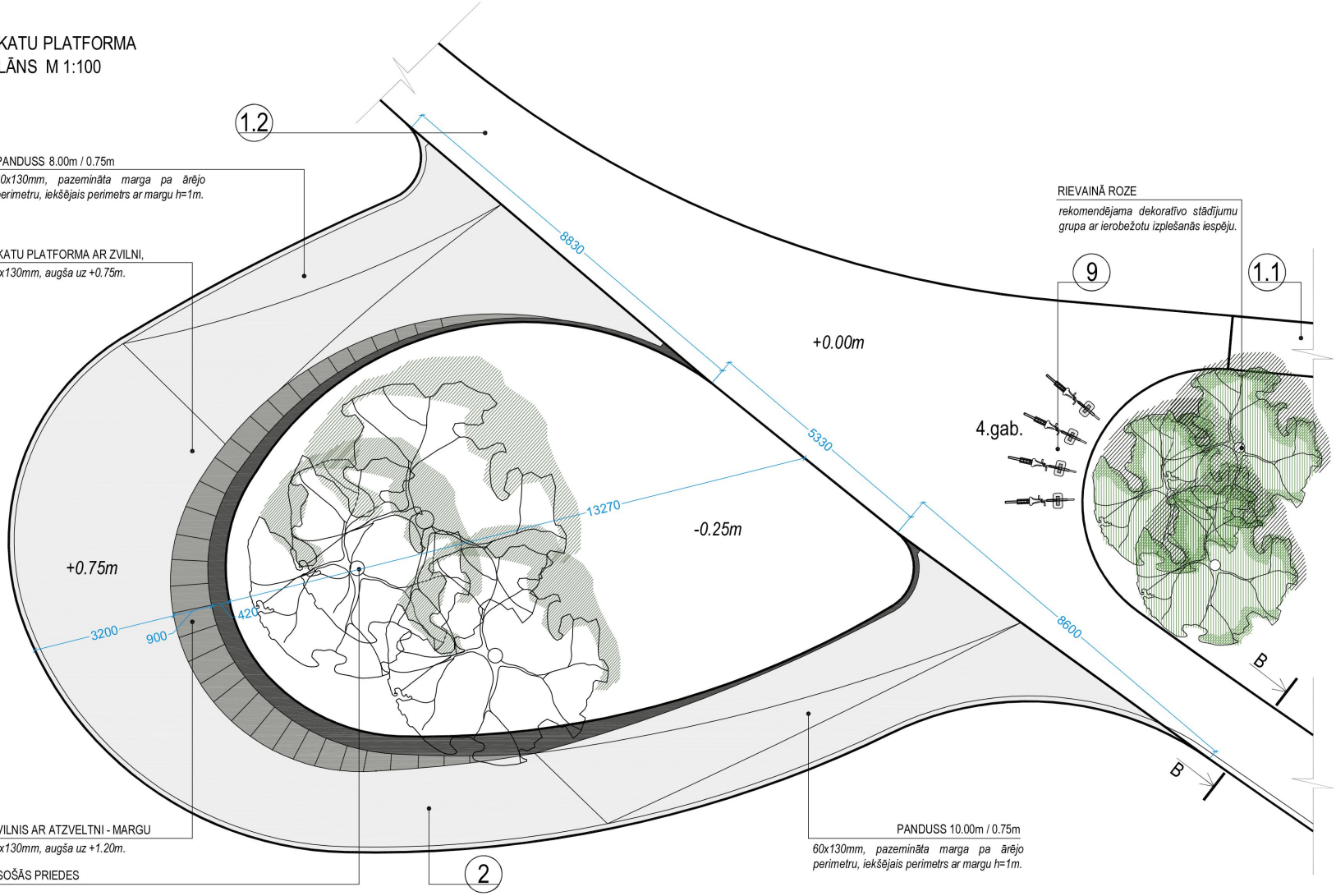

GRIEZUMS B-B M 1:25

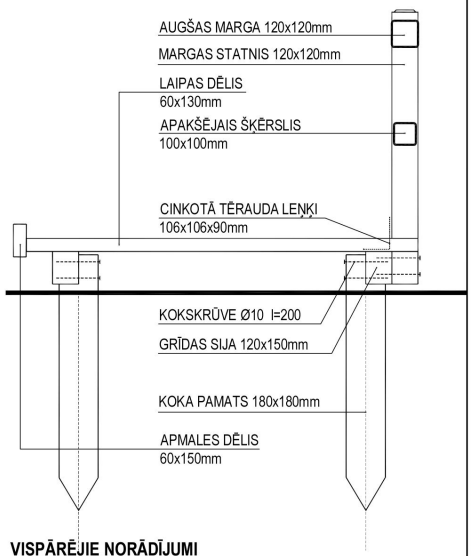

NOTINUMS M 1:100

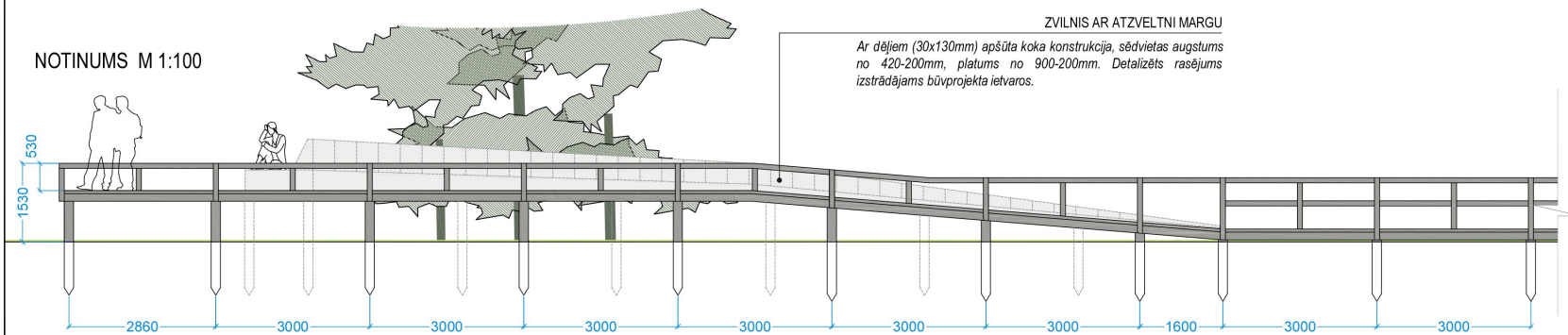

ZVILNIS AR ATZVELTNI MARGU

Ar dēļiem (30x130mm) apšūta koka konstrukcija, sēdvietas augstums no 420-200mm, platums no 900-200mm. Detalizēts rasējums izstrādājams būvprojekta ietvaros.

VISPĀRĒJIE NORĀDĪJUMI

1. VISI IZMĒRI DOTI MILIMETROS (mm), VISAS AUGSTUMA ATZĪMES DOTAS METROS (m).
2. VISUS IZMĒRUS PRECIZĒT UZ VIETAS.
3. DOTI PRINCIPIĀLI DETAĻU RASĒJUMI. DETALIZĒTUS MEZGLU RISINĀJUMUS IZSTRĀDĀ LABIEKĀRTOJUMA IERĪKOTĀJS.
4. MATERIĀLUS NOMAINOT AR ANALOGIEM NEDRĪKST PASLIKTINĀT KVALITĀTES UN VIZUĀLOS RĀDĪTĀJUS, JEBKURU NOMAIŅU SASKAŅOT AR GP DAĻAS VADĪTĀJU.
5. VISUS MATERIĀLUS SAKAŅOT AR GP DAĻAS VADĪTĀJU AUTORUZRAUDZĪBAS KĀRTĪBĀ.
6. PAR IZSTRĀDĀJUMA DROŠĪBU EKSPLUATĀCIJĀ ATBILDĪGS IZGATAVOTĀJS.
7. VISUS MĒRUS UN AUGSTUMA ATZĪMES NOTEIKT DARBA GAITĀ PIRMS PAMATU IEVIETOŠANAS.
8. FRAGMENTOS PARĀDĪTS LAIPAS RISINĀJUMS AR UN BEZ MARGAS. LAIPAS KONSTRUKTĪVAIS PAMATU SOLIS UN SIJU GARUMI PRECIZĒJAMI DARBA GAITĀ PIE NOSACĪJUMA, KA PAMATI 180x180mm AR MAX SOLI STARP PAMATU ASĪM IR 3000mm.
9. **SKATU PLATFORMAS KONSTRUKTĪVO GRIEZUMU AR PANDUSU RISINĀJUMIEM, PRECIZĒT BŪVPROJEKTA IETVAROS !!!**
10. VISUS LAIPU PAMATU DZIĻUMUS, PIRMS MATERIĀLU PASŪTĪŠANAS, PRECIZĒT VECOT KONTROLRAKUMUS GRUNTS IZPĒTEI.

PROJEKTĒTĀJS /
SIA "MAAJA skan"
Jur. adrese: Lubānas nov., Lubāna, Līgo iela 5, LV-4830, Reģ. Nr.: 45403047201

BŪVPROJEKTA VADĪTĀJS / **VITA ŠKAPARE** **2018. 03. 22.**

AINAVU ARHITEKTS / **INDRA OZOLIŅA** **2018. 03. 22.**

PASŪTĪTĀJS / PASŪTĪJUMA Nr. /

NĪCAS NOVADA DOME **2.3.35/2018/18**
Reģ.Nr. 90000031531
Bārtas iela 6, Nīca, Nīcas pagasts, Nīcas novads, LV-3473

TERITORIJAS LABIEKĀRTOJUMS STADIJA /
BERNĀTU DABAS PARKĀ, ĪPAŠUMĀ JŪRKĀPAS "Jūrkāpas", Nīcas pagasts, Nīcas novads **MBP**

RASĒJUMS / LAPA /

LABIEKĀRTOJUMA ELEMENTI. Nr.2 SKATU PLATFORMA **TS-04**

FAILS/	ARHĪVA Nr. /	MĒROGS /	DATUMS /
....	**2.3.35/2018/18**	**1/100**	**2018. 03. 22.**

LABIEKĀRTOJUMA ELEMENTI

Nr.3 NOJUME AR MALKAS NOVIETNI- 1.gab.

SĀNSKATS M 1:40

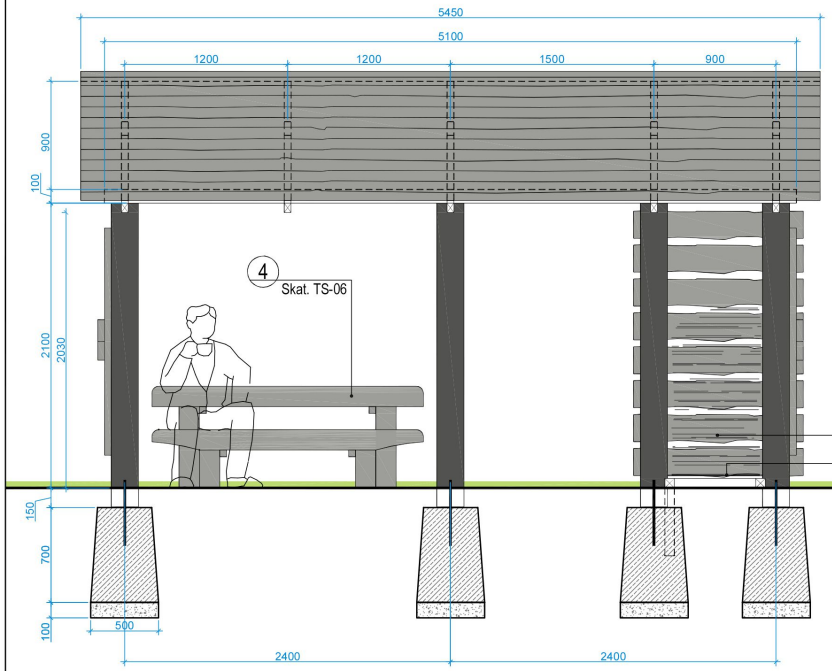

PRETSKATS M 1:40

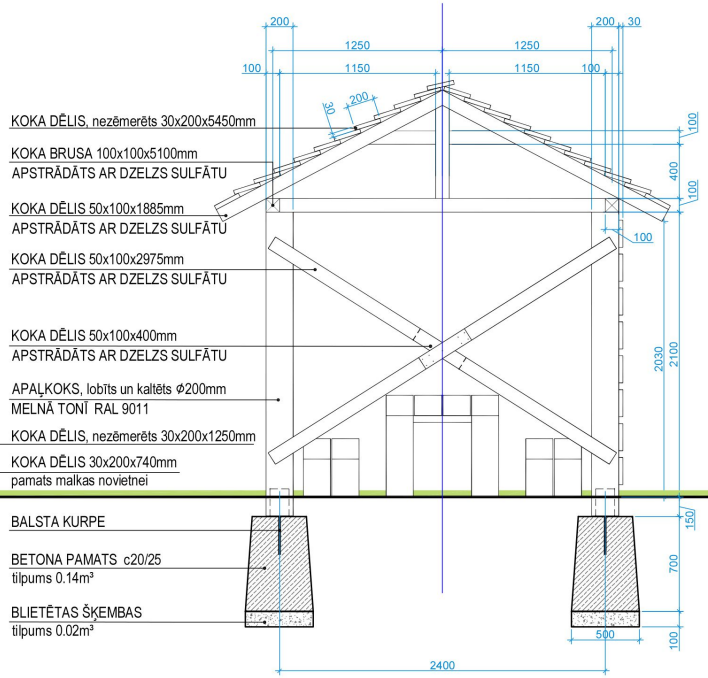

AIZMUGURES SKATS M 1:40

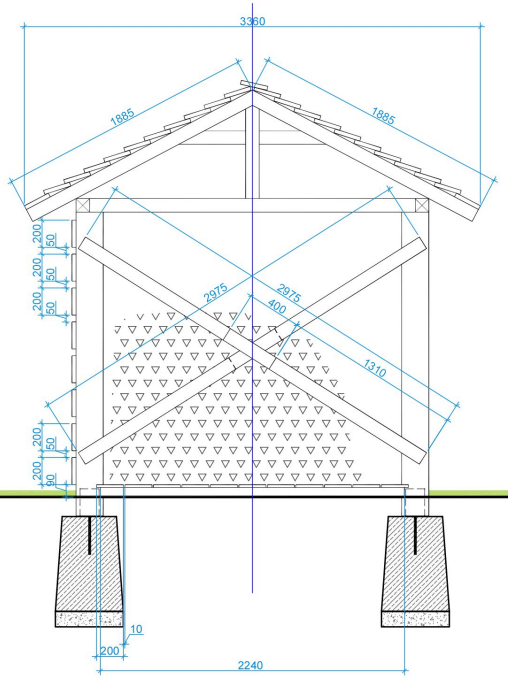

PLĀNS M 1:40

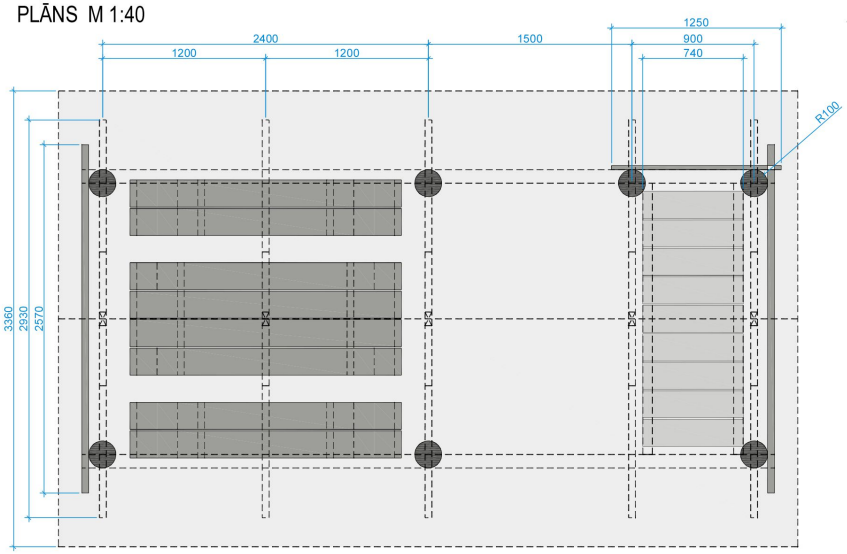

APAĻKOKA BALSTA KURPE "T" VEIDA

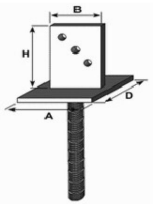

VISPĀRĒJIE NORĀDĪJUMI

1. VISI IZMĒRI DOTI MILIMETROS (mm), VISAS AUGSTUMA ATZĪMES DOTAS METROS (m).
2. VISUS IZMĒRUS PRECIZĒT UZ VIETAS.
3. DOTI PRINCIPIĀLI DETAĻU RASĒJUMI. DETALIZĒTUS MEZGLU RISINĀJUMUS IZSTRĀDĀ LABIEKĀRTOJUMA IERĪKOTĀJS.
4. MATERIĀLUS NOMAINOT AR ANALOGIEM NEDRĪKST PASLIKTINĀT KVALITĀTES UN VIZUĀLOS RĀDĪTĀJUS, JEBKURU NOMAIŅU SASKAŅOT AR GP DAĻAS VADĪTĀJU.
5. VISUS MATERIĀLUS SAKAŅOT AR GP DAĻAS VADĪTĀJU AUTORUZRAUDZĪBAS KĀRTĪBĀ.
6. PAR IZSTRĀDĀJUMA DROŠĪBU EKSPLUATĀCIJĀ ATBILDĪGS IZGATAVOTĀJS.
7.APAĻKOKA TONI SASKAŅOT AR GP DAĻAS VADĪTĀJU AUTORUZRAUDZĪBAS KĀRTĪBĀ.
8.LABIEKĀRTOJUMA ELEMENTS Nr.4 GALDS AR SOLIEM - SKATĪT LAPĀ TS-06.

PROJEKTĒTĀJS /
SIA "MAAJA skan"
Jur. adrese: Lubānas nov., Lubāna, Līgo iela 5, LV-4830, Reģ. Nr.: 45403047201

BŪVPROJEKTA VADĪTĀJS /
VITA ŠKAPARE **2018. 03. 22.**

AINAVU ARHITEKTS /
INDRA OZOLIŅA **2018. 03. 22.**

PASŪTĪTĀJS / PASŪTĪJUMA Nr. /
NĪCAS NOVADA DOME **2.3.35/2018/18**
Reģ.Nr. 90000031531
Bārtas iela 6, Nīca, Nīcas pagasts, Nīcas novads, LV-3473

TERITORIJAS LABIEKĀRTOJUMS STADIJA /
BERNĀTU DABAS PARKĀ, ĪPAŠUMĀ JŪRKĀPAS "Jūrkāpas", Nīcas pagasts, Nīcas novads **MBP**

RASĒJUMS / LAPA /
LABIEKĀRTOJUMA ELEMENTI. Nr.3 NOJUME AR MALKAS NOVIETNI **TS-05**

FAILS/ ARHĪVA Nr. / **2.3.35/2018/18** MĒROGS / **1/40** DATUMS / **2018. 03. 22.**

LABIEKĀRTOJUMA ELEMENTI

Nr.4 GALDS AR SOLIEM - 2.gab.

PRETSKATS M 1:25

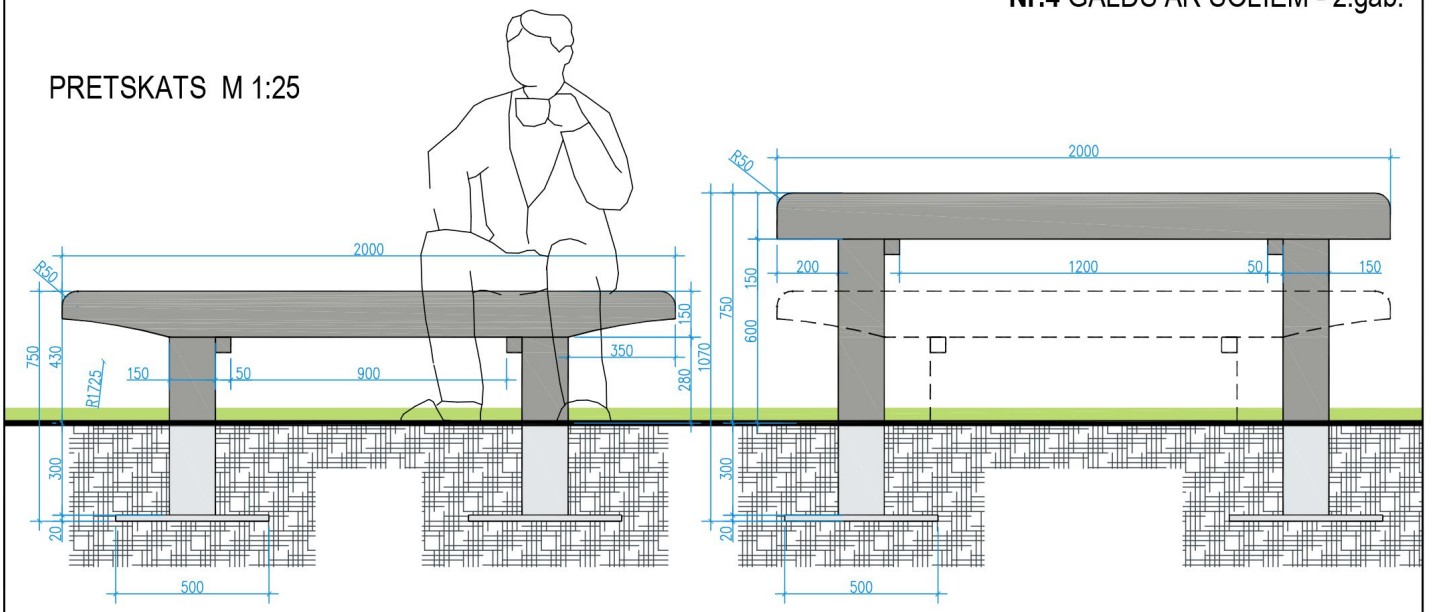

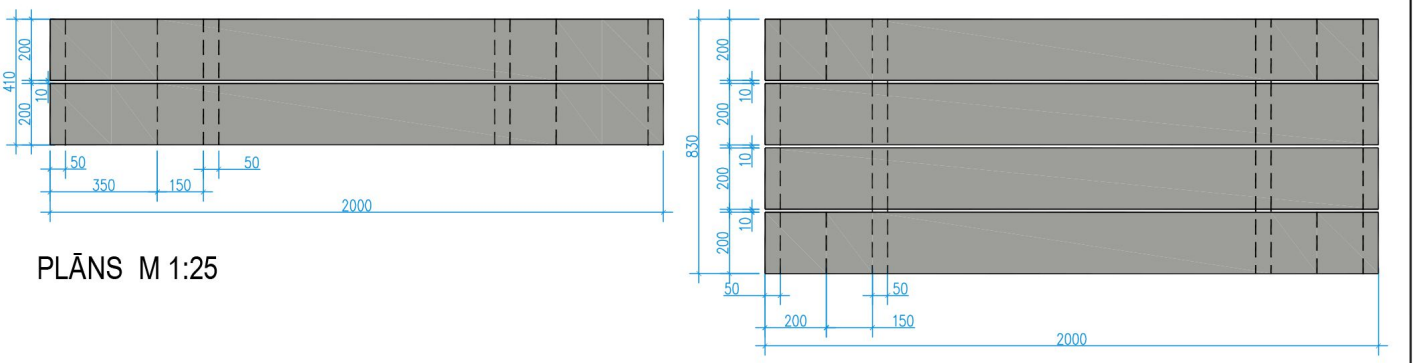

PLĀNS M 1:25

SĀNSKATS M 1:25

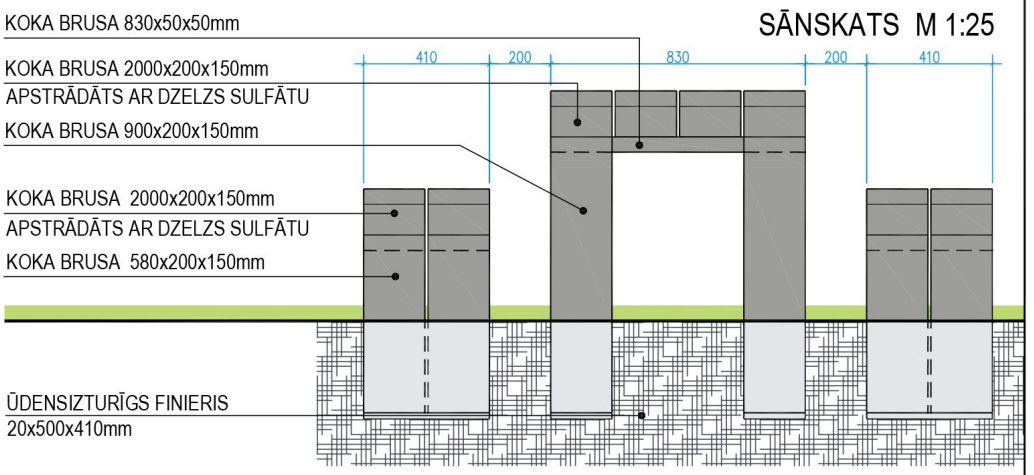

VISPĀRĒJIE NORĀDĪJUMI

1. VISI IZMĒRI DOTI MILIMETROS (mm), VISAS AUGSTUMA ATZĪMES DOTAS METROS (m).
2. VISUS IZMĒRUS PRECIZĒT UZ VIETAS.
3. DOTI PRINCIPIĀLI DETAĻU RASĒJUMI. DETALIZĒTUS MEZGLU RISINĀJUMUS IZSTRĀDĀ LABIEKĀRTOJUMA IERĪKOTĀJS.
4. MATERIĀLUS NOMAINOT AR ANALOGIEM NEDRĪKST PASLIKTINĀT KVALITĀTES UN VIZUĀLOS RĀDĪTĀJUS, JEBKURU NOMAIŅU SASKAŅOT AR GP DAĻAS VADĪTĀJU.
5. VISUS MATERIĀLUS SAKAŅOT AR GP DAĻAS VADĪTĀJU AUTORUZRAUDZĪBAS KĀRTĪBĀ.
6. PAR IZSTRĀDĀJUMA DROŠĪBU EKSPLUATĀCIJĀ ATBILDĪGS IZGATAVOTĀJS.

PROJEKTĒTĀJS /
SIA "MAAJA skan"
Jur. adrese: Lubānas nov., Lubāna, Līgo iela 5, LV-4830, Reģ. Nr.: 45403047201

BŪVPROJEKTA VADĪTĀJS /
VITA ŠKAPARE **2018. 03. 22.**

AINAVU ARHITEKTS /
INDRA OZOLIŅA **2018. 03. 22.**

PASŪTĪTĀJS / PASŪTĪJUMA Nr. /

NĪCAS NOVADA DOME **2.3.35/2018/18**
Reģ.Nr. 90000031531
Bārtas iela 6, Nīca, Nīcas pagasts, Nīcas novads, LV-3473

TERITORIJAS LABIEKĀRTOJUMS STADIJA /

BERNĀTU DABAS PARKĀ, ĪPAŠUMĀ JŪRKĀPAS
"Jūrkāpas", Nīcas pagasts, Nīcas novads **MBP**

RASĒJUMS / LAPA /

LABIEKĀRTOJUMA ELEMENTI. Nr.4 GALDS AR SOLIEM **TS-06**

FAILS/	ARHĪVA Nr. /	MĒROGS /	DATUMS /
....	**2.3.35/2018/18**	**1/25**	**2018. 03. 22.**

LABIEKĀRTOJUMA ELEMENTI

Nr.5 SOLS AR ATZVELTNI- 2.gab.

PRETSKATS M 1:25

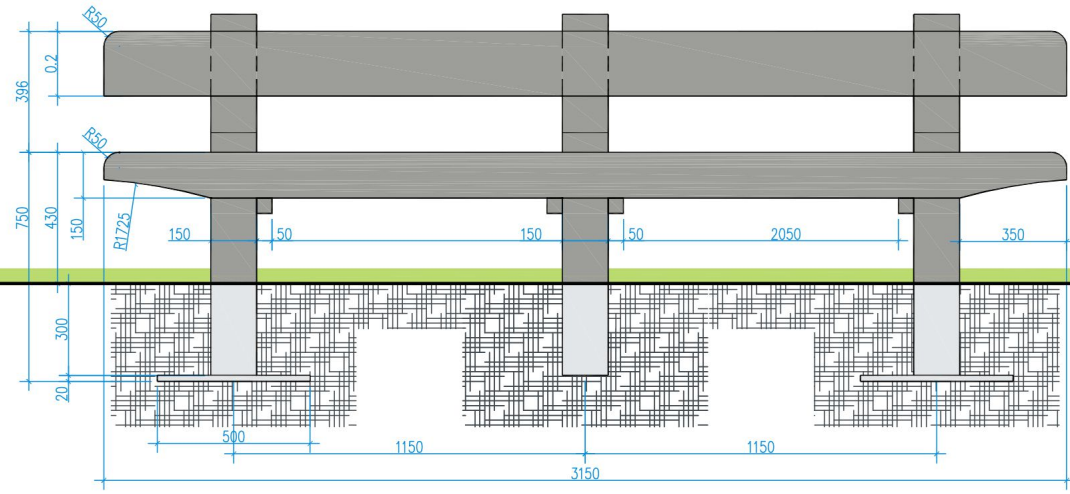

PLĀNS M 1:25

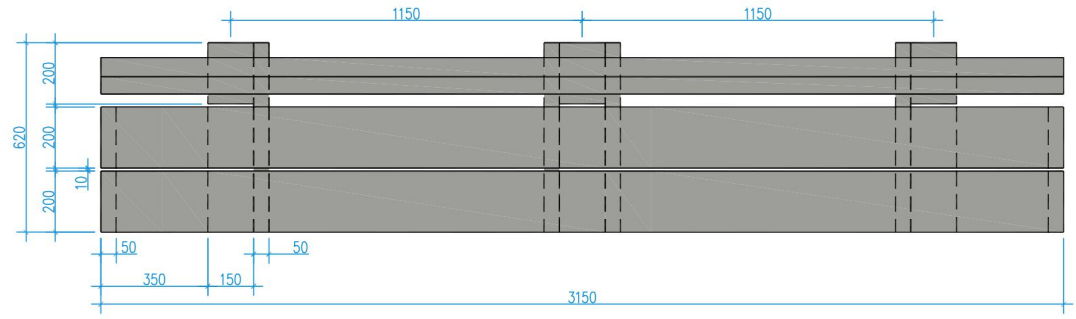

SĀNSKATS M 1:25

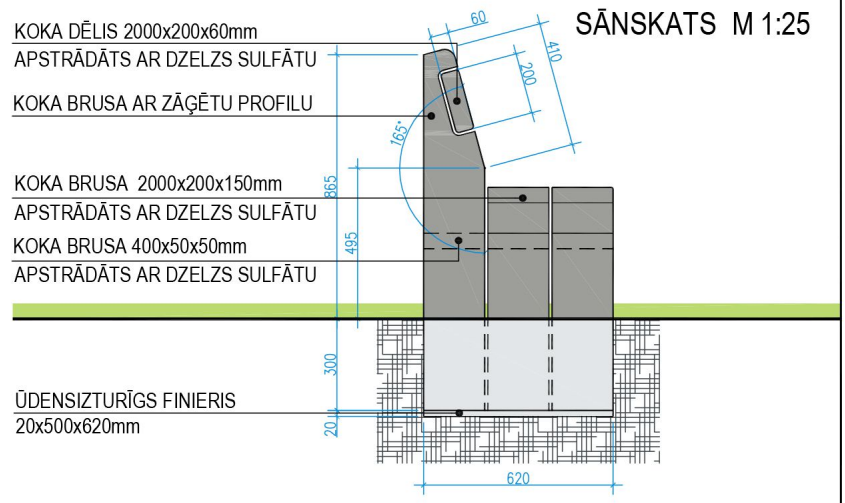

VISPĀRĒJIE NORĀDĪJUMI

1. VISI IZMĒRI DOTI MILIMETROS (mm), VISAS AUGSTUMA ATZĪMES DOTAS METROS (m).
2. VISUS IZMĒRUS PRECIZĒT UZ VIETAS.
3. DOTI PRINCIPIĀLI DETAĻU RASĒJUMI. DETALIZĒTUS MEZGLU RISINĀJUMUS IZSTRĀDĀ LABIEKĀRTOJUMA IERĪKOTĀJS.
4. MATERIĀLUS NOMAINOT AR ANALOGIEM NEDRĪKST PASLIKTINĀT KVALITĀTES UN VIZUĀLOS RĀDĪTĀJUS, JEBKURU NOMAIŅU SASKAŅOT AR GP DAĻAS VADĪTĀJU.
5. VISUS MATERIĀLUS SAKAŅOT AR GP DAĻAS VADĪTĀJU AUTORUZRAUDZĪBAS KĀRTĪBĀ.
6. PAR IZSTRĀDĀJUMA DROŠĪBU EKSPLUATĀCIJĀ ATBILDĪGS IZGATAVOTĀJS.

PROJEKTĒTĀJS /
SIA "MAAJA skan"
Jur. adrese: Lubānas nov., Lubāna, Līgo iela 5, LV-4830, Reģ. Nr.: 45403047201

BŪVPROJEKTA VADĪTĀJS /
VITA ŠKAPARE **2018. 03. 22.**

AINAVU ARHITEKTS /
INDRA OZOLIŅA **2018. 03. 22.**

PASŪTĪTĀJS / PASŪTĪJUMA Nr. /

NĪCAS NOVADA DOME **2.3.35/2018/18**
Reģ.Nr. 90000031531
Bārtas iela 6, Nīca, Nīcas pagasts, Nīcas novads, LV-3473

TERITORIJAS LABIEKĀRTOJUMS STADIJA /
BERNĀTU DABAS PARKĀ, ĪPAŠUMĀ JŪRKĀPAS "Jūrkāpas", Nīcas pagasts, Nīcas novads **MBP**

RASĒJUMS / LAPA /

LABIEKĀRTOJUMA ELEMENTI. Nr.5 SOLS AR ATZVELTNI **TS-07**

FAILS/	ARHĪVA Nr. /	MĒROGS /	DATUMS /
....	**2.3.35/2018/18**	**1/25**	**2018. 03. 22.**

LABIEKĀRTOJUMA ELEMENTI

Nr.6 SOLS AR BETONA PAMATU- 1.gab.

PRETSKATS M 1:25

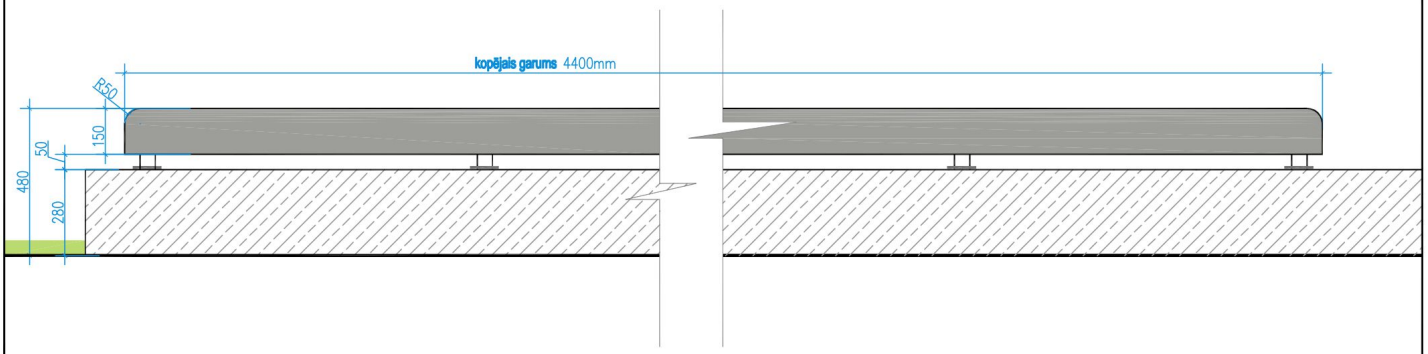

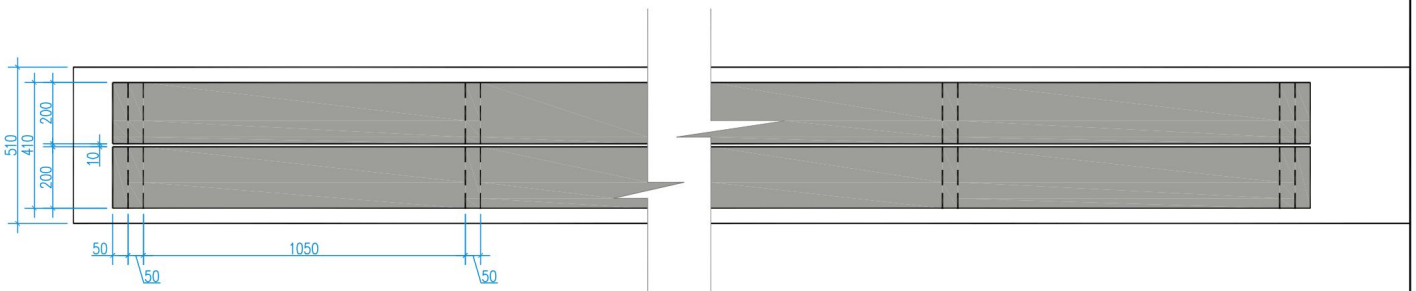

PLĀNS M 1:25

SĀNSKATS M 1:25

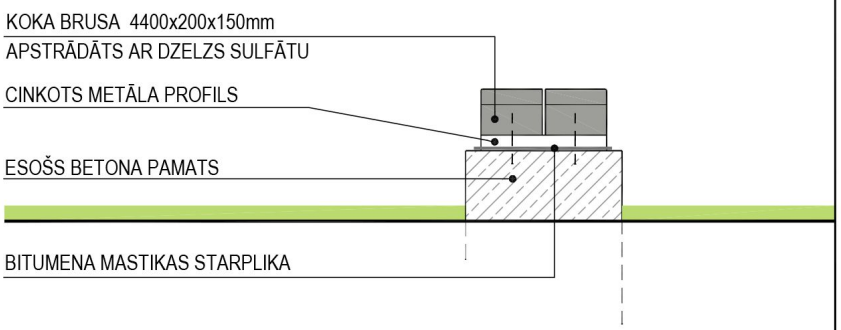

VISPĀRĒJIE NORĀDĪJUMI

1. VISI IZMĒRI DOTI MILIMETROS (mm), VISAS AUGSTUMA ATZĪMES DOTAS METROS (m).
2. VISUS IZMĒRUS PRECIZĒT UZ VIETAS.
3. DOTI PRINCIPIĀLI DETAĻU RASĒJUMI. DETALIZĒTUS MEZGLU RISINĀJUMUS IZSTRĀDĀ LABIEKĀRTOJUMA IERĪKOTĀJS.
4. MATERIĀLUS NOMAINOT AR ANALOGIEM NEDRĪKST PASLIKTINĀT KVALITĀTES UN VIZUĀLOS RĀDĪTĀJUS, JEBKURU NOMAIŅU SASKAŅOT AR GP DAĻAS VADĪTĀJU.
5. VISUS MATERIĀLUS SAKAŅOT AR GP DAĻAS VADĪTĀJU AUTORUZRAUDZĪBAS KĀRTĪBĀ.
6. PAR IZSTRĀDĀJUMA DROŠĪBU EKSPLUATĀCIJĀ ATBILDĪGS IZGATAVOTĀJS.

PROJEKTĒTĀJS /
SIA "MAAJA skan"
Jur. adrese: Lubānas nov., Lubāna, Līgo iela 5, LV-4830, Reģ. Nr.: 45403047201

BŪVPROJEKTA VADĪTĀJS /
VITA ŠKAPARE **2018. 03. 22.**

AINAVU ARHITEKTS /
INDRA OZOLIŅA **2018. 03. 22.**

PASŪTĪTĀJS / PASŪTĪJUMA Nr. /

NĪCAS NOVADA DOME **2.3.35/2018/18**
Reģ.Nr. 90000031531
Bārtas iela 6, Nīca, Nīcas pagasts, Nīcas novads, LV-3473

TERITORIJAS LABIEKĀRTOJUMS STADIJA /
BERNĀTU DABAS PARKĀ, ĪPAŠUMĀ JŪRKĀPAS
"Jūrkāpas", Nīcas pagasts, Nīcas novads **MBP**

RASĒJUMS / LAPA /

LABIEKĀRTOJUMA ELEMENTI. Nr.6 SOLS AR BETONA PAMATU **TS-08**

FAILS/	ARHĪVA Nr. /	MĒROGS /	DATUMS /
....	**2.3.35/2018/18**	**1/25**	**2018. 03. 22.**

LABIEKĀRTOJUMA ELEMENTI

SĀNSKATS M 1:25

Nr.7 UGUNSKURA VIETA - 2.gab.

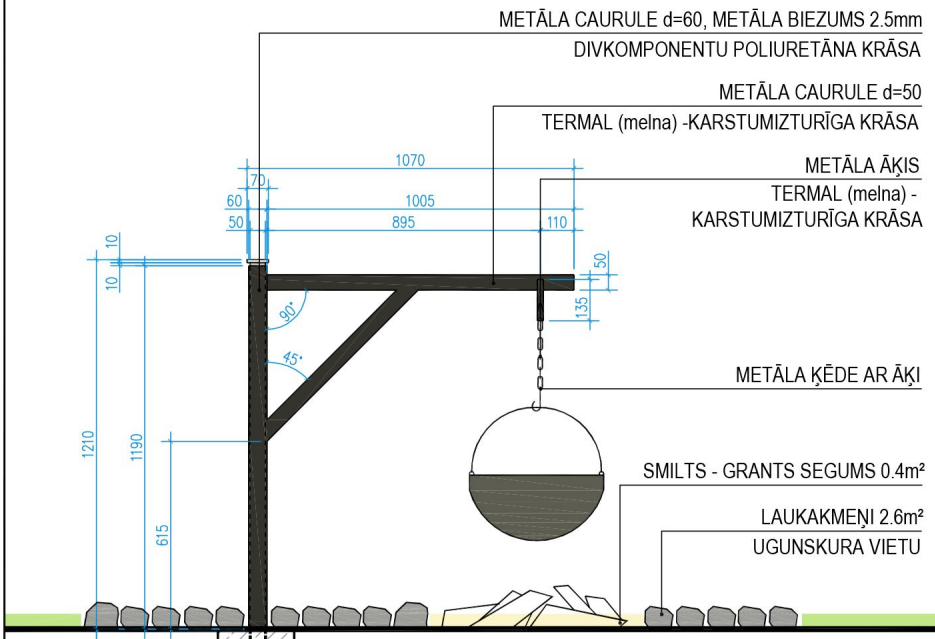

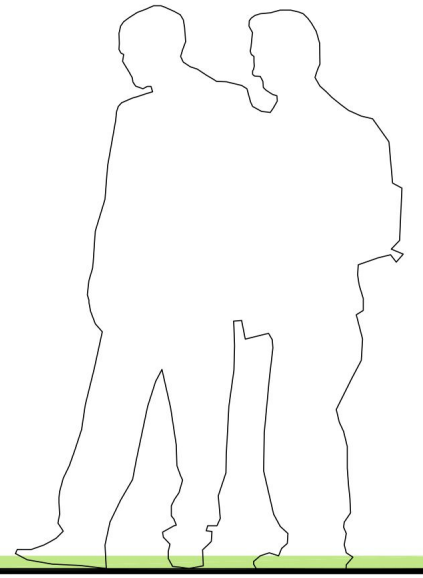

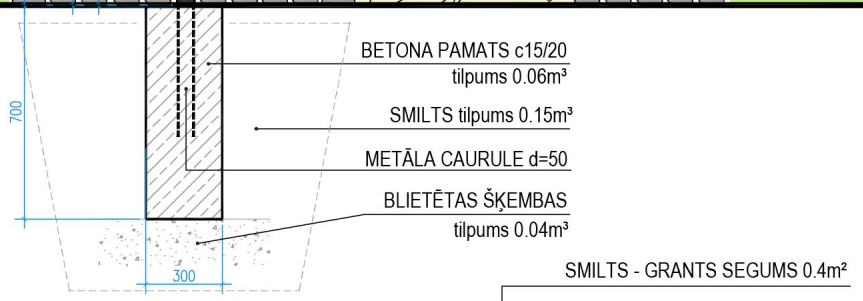

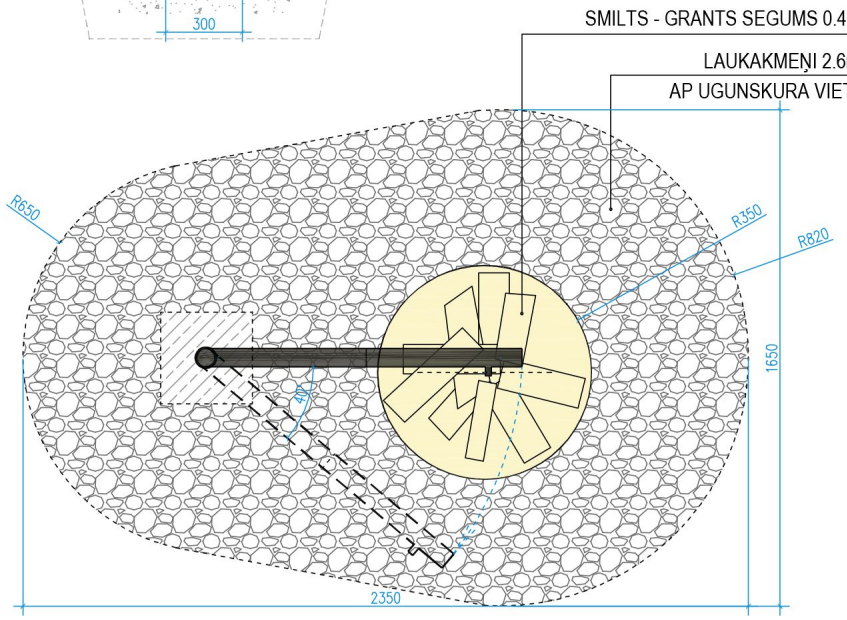

PLĀNS M 1:25

VISPĀRĒJIE NORĀDĪJUMI

1. VISI IZMĒRI DOTI MILIMETROS (mm), VISAS AUGSTUMA ATZĪMES DOTAS METROS (m).
2. VISUS IZMĒRUS PRECIZĒT UZ VIETAS.
3. DOTI PRINCIPIĀLI DETAĻU RASĒJUMI. DETALIZĒTUS MEZGLU RISINĀJUMUS IZSTRĀDĀ LABIEKĀRTOJUMA IERĪKOTĀJS.
4. MATERIĀLUS NOMAINOT AR ANALOGIEM NEDRĪKST PASLIKTINĀT KVALITĀTES UN VIZUĀLOS RĀDĪTĀJUS, JEBKURU NOMAIŅU SASKAŅOT AR GP DAĻAS VADĪTĀJU.
5. VISUS MATERIĀLUS SAKAŅOT AR GP DAĻAS VADĪTĀJU AUTORUZRAUDZĪBAS KĀRTĪBĀ.
6. PAR IZSTRĀDĀJUMA DROŠĪBU EKSPLUATĀCIJĀ ATBILDĪGS IZGATAVOTĀJS.

PROJEKTĒTĀJS /
SIA "MAAJA skan"
Jur. adrese: Lubānas nov., Lubāna, Līgo iela 5, LV-4830, Reģ. Nr.: 45403047201

BŪVPROJEKTA VADĪTĀJS /
VITA ŠKAPARE **2018. 03. 22.**

AINAVU ARHITEKTS /
INDRA OZOLIŅA **2018. 03. 22.**

PASŪTĪTĀJS / PASŪTĪJUMA Nr. /

NĪCAS NOVADA DOME **2.3.35/2018/18**
Reģ.Nr. 90000031531
Bārtas iela 6, Nīca, Nīcas pagasts, Nīcas novads, LV-3473

TERITORIJAS LABIEKĀRTOJUMS STADIJA /
BERNĀTU DABAS PARKĀ, ĪPAŠUMĀ JŪRKĀPAS
"Jūrkāpas", Nīcas pagasts, Nīcas novads **MBP**

RASĒJUMS / LAPA /

LABIEKĀRTOJUMA ELEMENTI. Nr.7 UGUNSKURA VIETA **TS-09**

FAILS/	ARHĪVA Nr. /	MĒROGS /	DATUMS /
....	**2.3.35/2018/18**	**1/25**	**2018. 03. 22.**

LABIEKĀRTOJUMA ELEMENTI

Nr.8 ATKRITUMU URNA- 3.gab.

ATKRITUMU URNA
PRETSKATS M 1:25

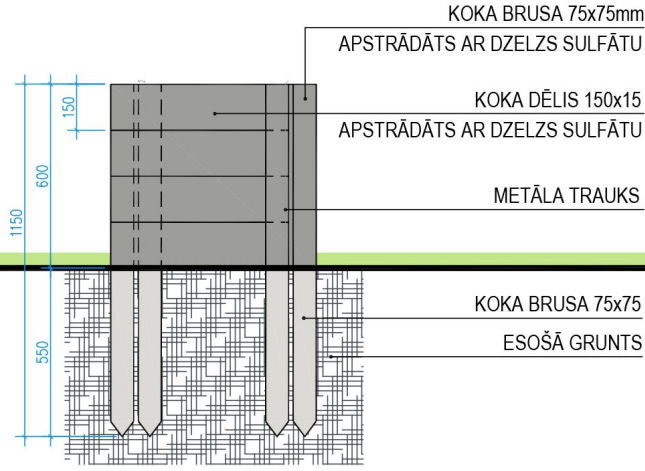

METĀLA TRAUKS
PRETSKATS M 1:25

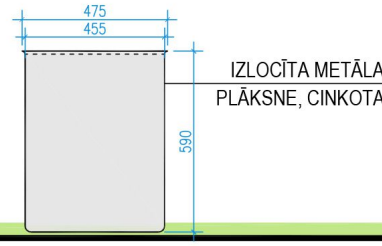

PLĀNS M 1:25

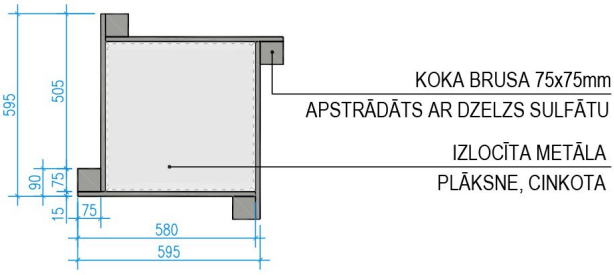

PLĀNS M 1:25

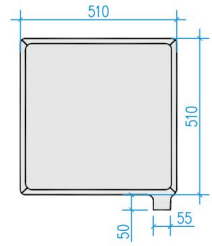

VISPĀRĒJIE NORĀDĪJUMI

1. VISI IZMĒRI DOTI MILIMETROS (mm), VISAS AUGSTUMA ATZĪMES DOTAS METROS (m).
2. VISUS IZMĒRUS PRECIZĒT UZ VIETAS.
3. DOTI PRINCIPIĀLI DETAĻU RASĒJUMI. DETALIZĒTUS MEZGLU RISINĀJUMUS IZSTRĀDĀ LABIEKĀRTOJUMA IERĪKOTĀJS.
4. MATERIĀLUS NOMAINOT AR ANALOGIEM NEDRĪKST PASLIKTINĀT KVALITĀTES UN VIZUĀLOS RĀDĪTĀJUS, JEBKURU NOMAIŅU SASKAŅOT AR GP DAĻAS VADĪTĀJU.
5. VISUS MATERIĀLUS SAKAŅOT AR GP DAĻAS VADĪTĀJU AUTORUZRAUDZĪBAS KĀRTĪBĀ.
6. PAR IZSTRĀDĀJUMA DROŠĪBU EKSPLUATĀCIJĀ ATBILDĪGS IZGATAVOTĀJS.

PROJEKTĒTĀJS / **SIA "MAAJA skan"** Jur. adrese: Lubānas nov., Lubāna, Līgo iela 5, LV-4830, Reģ. Nr.: 45403047201			
BŪVPROJEKTA VADĪTĀJS / **VITA ŠKAPARE**			**2018. 03. 22.**
AINAVU ARHITEKTS / **INDRA OZOLIŅA**			**2018. 03. 22.**
PASŪTĪTĀJS / **NĪCAS NOVADA DOME** Reģ.Nr. 90000031531 Bārtas iela 6, Nīca, Nīcas pagasts, Nīcas novads, LV-3473			PASŪTĪJUMA Nr. / **2.3.35/2018/18**
TERITORIJAS LABIEKĀRTOJUMS			STADIJA /
BERNĀTU DABAS PARKĀ, ĪPAŠUMĀ JŪRKĀPAS "Jūrkāpas", Nīcas pagasts, Nīcas novads			**MBP**
RASĒJUMS / **LABIEKĀRTOJUMA ELEMENTI. Nr.8 ATKRITUMU URNA**			LAPA / **TS-10**
FAILS/ **....**	ARHĪVA Nr. / **2.3.35/2018/18**	MĒROGS / **1/25**	DATUMS / **2018. 03. 22.**

LABIEKĀRTOJUMA ELEMENTI

Nr.9 VELOSTATĪVS- 10.gab.

PRETSKATS M 1:25

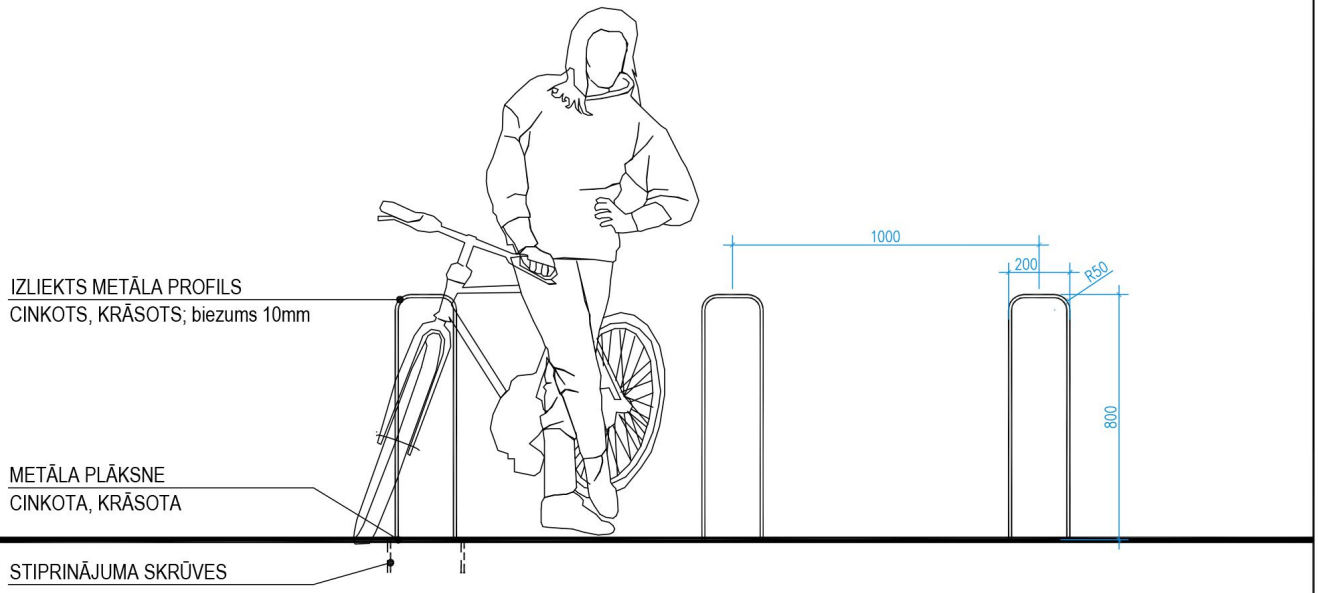

PLĀNS M 1:25

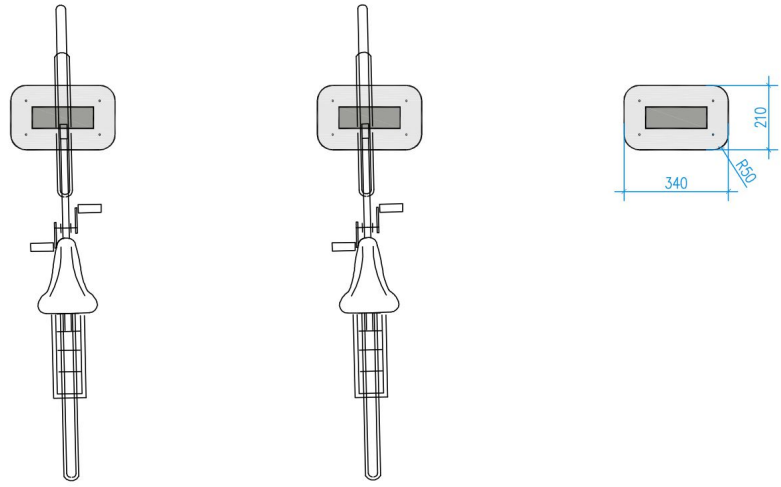

VISPĀRĒJIE NORĀDĪJUMI

1. VISI IZMĒRI DOTI MILIMETROS (mm), VISAS AUGSTUMA ATZĪMES DOTAS METROS (m).
2. VISUS IZMĒRUS PRECIZĒT UZ VIETAS.
3. DOTI PRINCIPIĀLI DETAĻU RASĒJUMI. DETALIZĒTUS MEZGLU RISINĀJUMUS IZSTRĀDĀ LABIEKĀRTOJUMA IERĪKOTĀJS.
4. MATERIĀLUS NOMAINOT AR ANALOGIEM NEDRĪKST PASLIKTINĀT KVALITĀTES UN VIZUĀLOS RĀDĪTĀJUS, JEBKURU NOMAIŅU SASKAŅOT AR GP DAĻAS VADĪTĀJU.
5. VISUS MATERIĀLUS SAKAŅOT AR GP DAĻAS VADĪTĀJU AUTORUZRAUDZĪBAS KĀRTĪBĀ.
6. PAR IZSTRĀDĀJUMA DROŠĪBU EKSPLUATĀCIJĀ ATBILDĪGS IZGATAVOTĀJS.

PROJEKTĒTĀJS /
SIA "MAAJA skan"
Jur. adrese: Lubānas nov., Lubāna, Līgo iela 5, LV-4830, Reģ. Nr.: 45403047201

BŪVPROJEKTA VADĪTĀJS /
VITA ŠKAPARE **2018. 03. 22.**

AINAVU ARHITEKTS /
INDRA OZOLIŅA **2018. 03. 22.**

PASŪTĪTĀJS / PASŪTĪJUMA Nr. /

NĪCAS NOVADA DOME **2.3.35/2018/18**
Reģ.Nr. 90000031531
Bārtas iela 6, Nīca, Nīcas pagasts, Nīcas novads, LV-3473

TERITORIJAS LABIEKĀRTOJUMS STADIJA /
BERNĀTU DABAS PARKĀ, ĪPAŠUMĀ JŪRKĀPAS "Jūrkāpas", Nīcas pagasts, Nīcas novads **MBP**

RASĒJUMS / LAPA /

LABIEKĀRTOJUMA ELEMENTI. Nr.9 VELOSTATĪVS **TS-11**

FAILS/	ARHĪVA Nr. /	MĒROGS /	DATUMS /
	2.3.35/2018/18	**1/25**	**2018. 03. 22.**

LABIEKĀRTOJUMA ELEMENTI

Nr.10 NOROBEŽOJOŠA BARJERA - 39.gab.

PRETSKATS M 1:25
"SOLIS" 1.5m

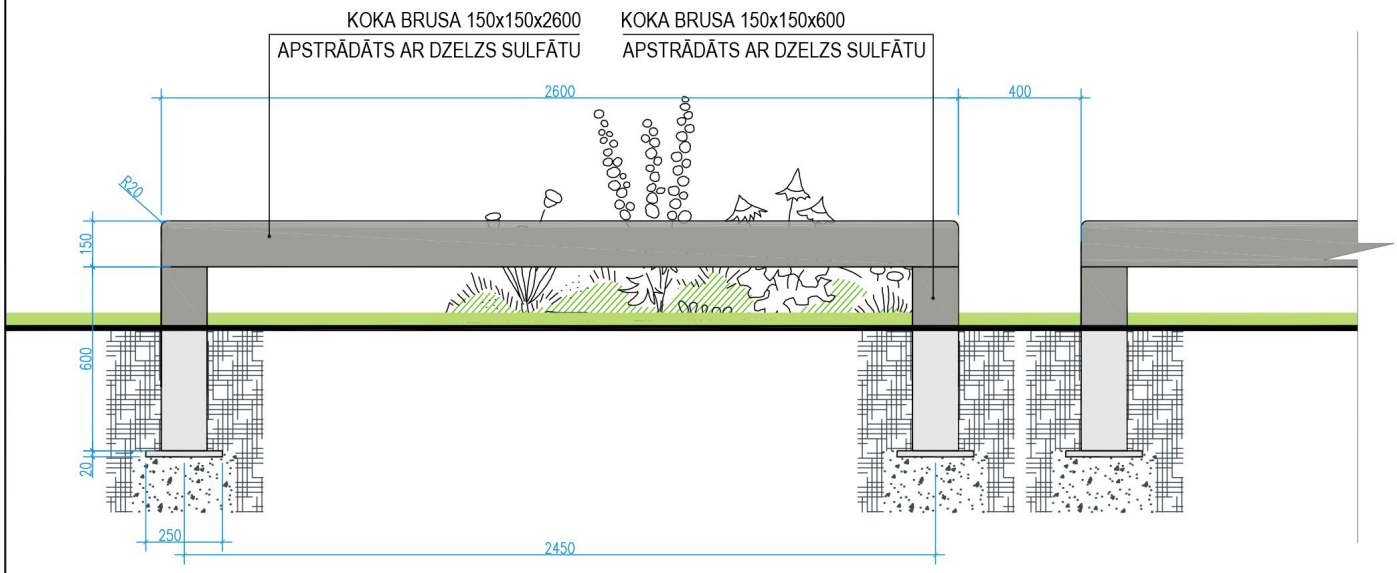

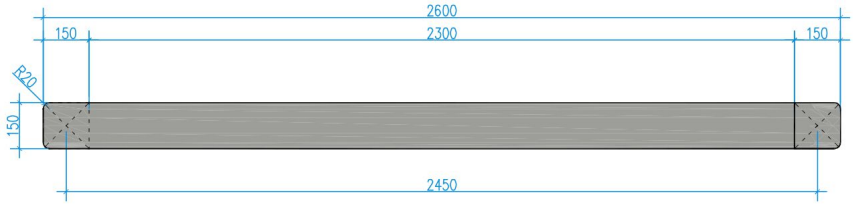

PLĀNS M 1:25

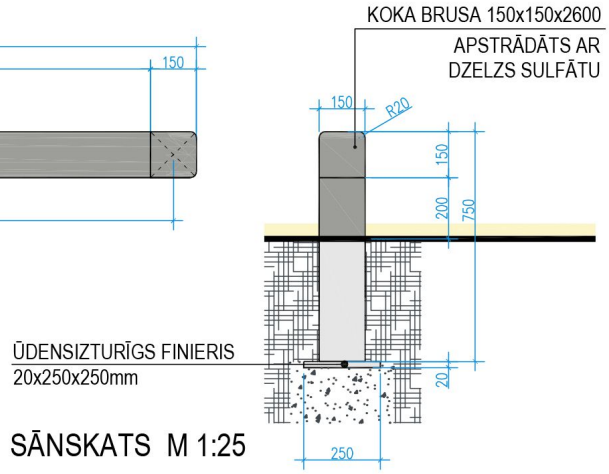

SĀNSKATS M 1:25

VISPĀRĒJIE NORĀDĪJUMI

1. VISI IZMĒRI DOTI MILIMETROS (mm), VISAS AUGSTUMA ATZĪMES DOTAS METROS (m).
2. VISUS IZMĒRUS PRECIZĒT UZ VIETAS.
3. DOTI PRINCIPIĀLI DETAĻU RASĒJUMI. DETALIZĒTUS MEZGLU RISINĀJUMUS IZSTRĀDĀ LABIEKĀRTOJUMA IERĪKOTĀJS.
4. MATERIĀLUS NOMAINOT AR ANALOGIEM NEDRĪKST PASLIKTINĀT KVALITĀTES UN VIZUĀLOS RĀDĪTĀJUS, JEBKURU NOMAIŅU SASKAŅOT AR GP DAĻAS VADĪTĀJU.
5. VISUS MATERIĀLUS SAKAŅOT AR GP DAĻAS VADĪTĀJU AUTORUZRAUDZĪBAS KĀRTĪBĀ.
6. PAR IZSTRĀDĀJUMA DROŠĪBU EKSPLUATĀCIJĀ ATBILDĪGS IZGATAVOTĀJS.

PROJEKTĒTĀJS /
SIA "MAAJA skan"
Jur. adrese: Lubānas nov., Lubāna, Līgo iela 5, LV-4830, Reģ. Nr.: 45403047201

BŪVPROJEKTA VADĪTĀJS /
VITA ŠKAPARE **2018. 03. 22.**

AINAVU ARHITEKTS /
INDRA OZOLIŅA **2018. 03. 22.**

PASŪTĪTĀJS / PASŪTĪJUMA Nr. /

NĪCAS NOVADA DOME **2.3.35/2018/18**
Reģ.Nr. 90000031531
Bārtas iela 6, Nīca, Nīcas pagasts, Nīcas novads, LV-3473

TERITORIJAS LABIEKĀRTOJUMS STADIJA /
BERNĀTU DABAS PARKĀ, ĪPAŠUMĀ JŪRKĀPAS **MBP**
"Jūrkāpas", Nīcas pagasts, Nīcas novads

RASĒJUMS / LAPA /

LABIEKĀRTOJUMA ELEMENTI. Nr.10 NOROBEŽOJOŠA BARJERA **TS-12**

FAILS/	ARHĪVA Nr. /	MĒROGS /	DATUMS /
....	**2.3.35/2018/18**	**1/25**	**2018. 03. 22.**

LABIEKĀRTOJUMA ELEMENTI

Nr.11 INFORMATĪVAS VIRZIENA NORĀDES ZĪMES- 2.gab.

PRETSKATS M 1:25

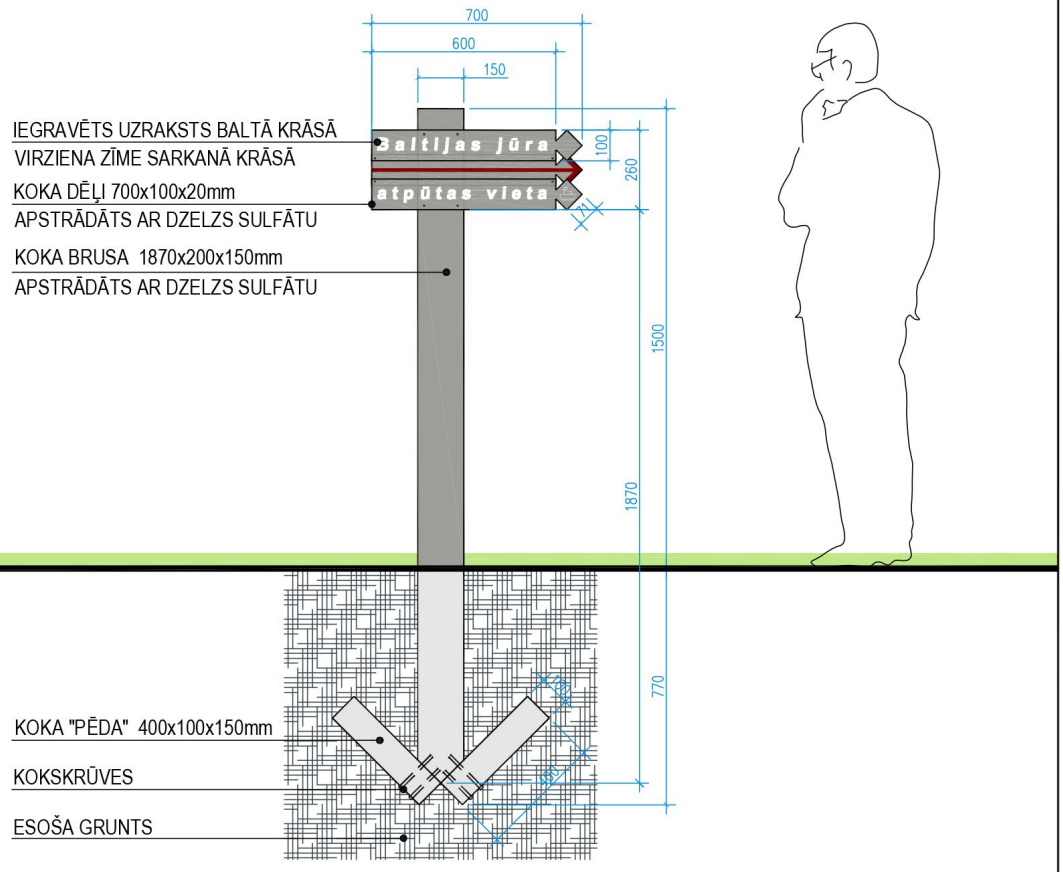

VISPĀRĒJIE NORĀDĪJUMI

1. VISI IZMĒRI DOTI MILIMETROS (mm), VISAS AUGSTUMA ATZĪMES DOTAS METROS (m).
2. VISUS IZMĒRUS PRECIZĒT UZ VIETAS.
3. DOTI PRINCIPIĀLI DETAĻU RASĒJUMI. DETALIZĒTUS MEZGLU RISINĀJUMUS IZSTRĀDĀ LABIEKĀRTOJUMA IERĪKOTĀJS.
4. MATERIĀLUS NOMAINOT AR ANALOGIEM NEDRĪKST PASLIKTINĀT KVALITĀTES UN VIZUĀLOS RĀDĪTĀJUS, JEBKURU NOMAIŅU SASKAŅOT AR GP DAĻAS VADĪTĀJU.
5. VISUS MATERIĀLUS SAKAŅOT AR GP DAĻAS VADĪTĀJU AUTORUZRAUDZĪBAS KĀRTĪBĀ.
6. PAR IZSTRĀDĀJUMA DROŠĪBU EKSPLUATĀCIJĀ ATBILDĪGS IZGATAVOTĀJS.

PROJEKTĒTĀJS /
SIA "MAAJA skan"
Jur. adrese: Lubānas nov., Lubāna, Līgo iela 5, LV-4830, Reģ. Nr.: 45403047201

BŪVPROJEKTA VADĪTĀJS /
VITA ŠKAPARE **2018. 03. 22.**

AINAVU ARHITEKTS /
INDRA OZOLIŅA **2018. 03. 22.**

PASŪTĪTĀJS / PASŪTĪJUMA Nr. /

NĪCAS NOVADA DOME **2.3.35/2018/18**
Reģ.Nr. 90000031531
Bārtas iela 6, Nīca, Nīcas pagasts, Nīcas novads, LV-3473

TERITORIJAS LABIEKĀRTOJUMS STADIJA /
BERNĀTU DABAS PARKĀ, ĪPAŠUMĀ JŪRKĀPAS
"Jūrkāpas", Nīcas pagasts, Nīcas novads **MBP**

RASĒJUMS / LAPA /

LABIEKĀRTOJUMA ELEMENTI. Nr.11 NORĀDES ZĪMES **TS-13**

FAILS/	ARHĪVA Nr. /	MĒROGS /	DATUMS /
	2.3.35/2018/18	**1/25**	**2018. 03. 22.**

Pasūtījuma Nr.	*2.3.35/2018/18*
Būvobjekta nosaukums:	*Teritorijas labiekārtojums Bernātu dabas parkā, īpašumā "Jūrkāpas"*
Būvobjekta adrese:	*"Jūrkāpas", Nīcas pagasts, Nīcas novads*
Stadija:	***Būvprojekts minimālajā sastāvā***

Arhitektūras daļa (IS)

lekārtu, konstrukciju un materiālu kopsavilkums.

BŪVDARBU APJOMI

Teritorijas labiekārtošana

(būvdarbu veids vai konstruktīvā elementa nosaukums)

Objekta nosaukums: Teritorijas labiekārtojums Bernātu dabas parkā, īpašumā "Jūrkāpas"
Būves nosaukums: Teritorijas labiekārtojums
Objekta adrese: "Jūrkāpas", Nīcas pagasts, Nīcas novads
Pasūtījuma Nr.: 2.3.35/2018/18

Nr. p.k.	Kods	Būvdarbu nosaukums	Mērvienība	Daudzums
1	2	3	4	5
		Segumu izbūves darbi (TS sadaļa)		
		GĀJĒJU LAIPA platums 1200mm		
1	31-00000	Nr. 1.1 Koka dēļu laipas ar pakāpieniem izbūve (platums 1200mm)	m²	125,00
		GĀJĒJU LAIPA platums 1800mm		
2	31-00000	Nr.1.2 Koka dēļu laipas ar pandusiem izbūve (platums 1800mm)	m²	420,00
		SKATU PLATFORMA		
3	31-00000	Nr.2 Koka dēļu seguma skatu platforma ar pandusu uzejām. Margas un zvilnis - marga.	m²	125,00
		LABIEKĀRTOJUMA ELEMENTU IZBŪVE (TS sadaļa)		
4	31-00000	Nr.3 Nojume ar malkas novietni	gb	1
5	31-00000	Nr.4 Galds ar soliem	gb	2
6	31-00000	Nr.5 Sols ar atzveltni	gb	2
7	31-00000	Nr.6 Sols ar betona pamatu	gb	1
8	31-00000	Nr.7 Ugunskura vieta	gb	2
9	31-00000	Nr.8 Atkritumu urna	gb	3
10	31-00000	Nr.9 Velostatīvs	gb	10
11	31-00000	Nr.10 Norobežojoša barjera	gb	39
12	31-00000	Nr.11 Informatīvas virziena norādes zīmes	gb	3

Pielikumi

LĪGO IELA 5 · LUBĀNA · LV 4830 · LATVIJA

KOMERCPILNVARA

Lubānā, 2017.gada 17.martā

Sabiedrība ar ierobežotu atbildību "**MAAJA skan**", reģ.Nr. 45403047201, juridiskā adrese Līgo iela 5, Lubāna, LV4830, kuru uz statūtu pamata pārstāv tās valdes locekle **Rita Škapare**,

ar šo pilnvaro **Vitu Škapari**, p.k. 081278-11713

vienpersoniski pārstāvēt Sabiedrību (tajā skaitā tiesības parakstīties Sabiedrības vārdā) un slēgt tās vārdā ar Sabiedrības parasto komercdarbību saistītus darījumus, kā arī veikt citas tiesiskas darbības, ieskaitot, bet neaprobežojoties ar sekojošo:

(1) noslēgt darījumus un uzņemties Sabiedrības vārdā saistības, t.sk. veikt maksājumus bankā, slēgt, grozīt un izbeigt līgumus;

(2) parakstīt, apliecināt, iesniegt un saņemt jebkādus dokumentus, sniegt, pieprasīt un saņemt informāciju;

(3) pārstāvēt Sabiedrības intereses attiecībās ar juridiskajām un fiziskajām personām;

(4) atsavināt, ieķīlāt vai apgrūtināt ar lietu tiesībām Sabiedrības mantu, saņemt un izsniegt aizdevumus;

(5) pārstāvēt Sabiedrību visos jautājumos un lietās jebkurā valsts vai pašvaldību iestādē, institūcijā, vai organizācijā, tajā skaitā Valsts ieņēmumu dienestā un attiecībās ar citiem publisko tiesību subjektiem;

(6) pārstāvēt Sabiedrību visās pašvaldību iestādēs;

(7) veikt jebkādas citas darbības, kas pēc būtības ir nepieciešamas un/vai noderīgas Sabiedrības ikdienas komercdarbības veikšanai.

Šī pilnvara ir izdota ar pārpilnvarojuma tiesībām, un ir spēkā līdz tās atsaukšanai.

Sia "MAAJA skan" vārdā:

Valdes locekle

LATVIJAS ARHITEKTU SAVIENĪBAS
SERTIFICĒŠANAS CENTRS

ARHITEKTA PRAKSES SERTIFIKĀTS

Nr. 10 -1256

Saskaņā ar Latvijas Arhitektu savienības Sertificēšanas centra 2014.gada 30. septembra lēmumu Nr.520/2014

Vita Škapare

pers.kods.081278-11713

ir sertificēta arhitekta praksei.

Sertificēšana veikta atbilstoši LR Ministru kabineta 2003.gada 8.jūlija noteikumiem Nr. 383 un SC 2008.gada 20.oktobra nolikumam "Arhitektu sertificēšanas kārtība".

Izsniegts 30.09.2014

Derīgs līdz 29.09.2019

LATAK -S3-386

Latvijas Arhitektu savienības
Sertificēšanas centra vadītājs

Elīna Rožulapa

z.v.

LATVIJAS ARHITEKTU SAVIENĪBA • SC • SERTIFICĒŠANAS CENTRS

Latvijas Ainavu arhitektūras biedrība

SERTIFIKĀTS

Nr. 061-2017

Indra Ozoliņa

(pers. kods 081279-10826)

IR SERTIFICĒTA AINAVU ARHITEKTŪRĀ

Derīgs līdz 07.09.2022.

Latvijas Ainavu arhitektūras biedrības
valdes priekšsēdētāja

D.Zigmunde

SERTIFIKĀCIJAS KOMISIJA
Latvijas Ainavu arhitektūras biedrība

Sertificēšanas komisijas
kvalitātes vadītājs

J.Lediņš

Rīga, 2017.gada 7.septembris

LATVIJAS LAUKSAIMNIECĪBAS UNIVERSITĀTE

AUGSTĀKĀS PROFESIONĀLĀS IZGLĪTĪBAS

DIPLOMS

Nr. 000813

Jelgavā

Ar Valsts eksāmenu komisijas
2003. gada 10. jūnija
lēmumu Nr. 48

Indra Rāte

ieguvusi

ainavu arhitektes kvalifikāciju

LATVIJAS LAUKSAIMNIECĪBAS UNIVERSITĀTE

Z.V.

Rektors P. Bušmanis

VEK komisijas priekšsēdētājs A. Neilande

Reģistra Nr. 884

Jelgavā, 2003. gada 19. jūnijā